VDL Trójnik 45° PVC-U 20 mm KW 16bar szary (7002560)



Van de Lande

bevo
bringing water to life

SPECYFIKACJE TECHNICZNE

Kolor	szary
Materiał	PVC-U
Rozmiar	20 mm
Połączenie	KW
WebshopURL	https://www.bevo.com/pl-pl/vdl-trojnik-45-pvc-u-20-mm-kw-16bar-szary-7002560
Ciśnienie	16 bar

WYMIARY

Cr-1	46.5 mm
Ct-1	46.5 mm
L	69.5 mm
P-1	17 mm
P-2	17 mm
P-3	17 mm
ØDi-1	20 mm
ØDi-2	20 mm

ØDi-3	20 mm
ß	45 °

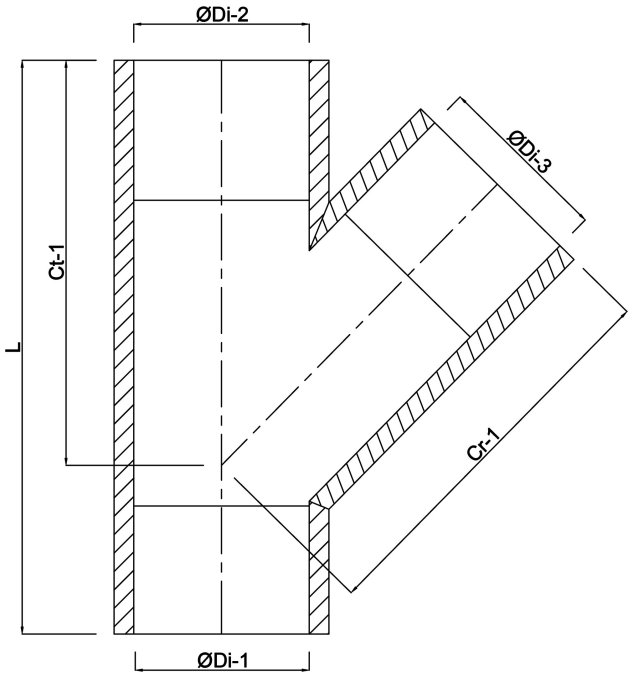

Wygenerowano w dniu: 01.11.2026

Bevo Poland Sp. z o.o.
ul. Logistyczna 5
Dąbrówka
62-070 Dopiewo
Polska
+48 61 641 41 02
info@bevo.pl
http://www.bevo.com