Mufa redukcyjna PVC-U 225 mm x 200 mm KW 10bar szary typ wykonany z rury (0100039)



bevo
bringing water to life

SPECYFIKACJE TECHNICZNE

Kolor	szary
Typ	wykonany z rury
Materiał	PVC-U
Połączenie	KW
Ciśnienie	10 bar
Rozmiar	225 mm x 200 mm
WebshopURL	https://www.bevo.com/pl-pl/mufa-redukcyjna-pvc-u-225-mm-x-200-mm-kw-10bar-szary-typ-wykonany-z-rury-0100039

WYMIARY

L	315 mm
ØDi-1	225 mm
ØDi-2	200 mm

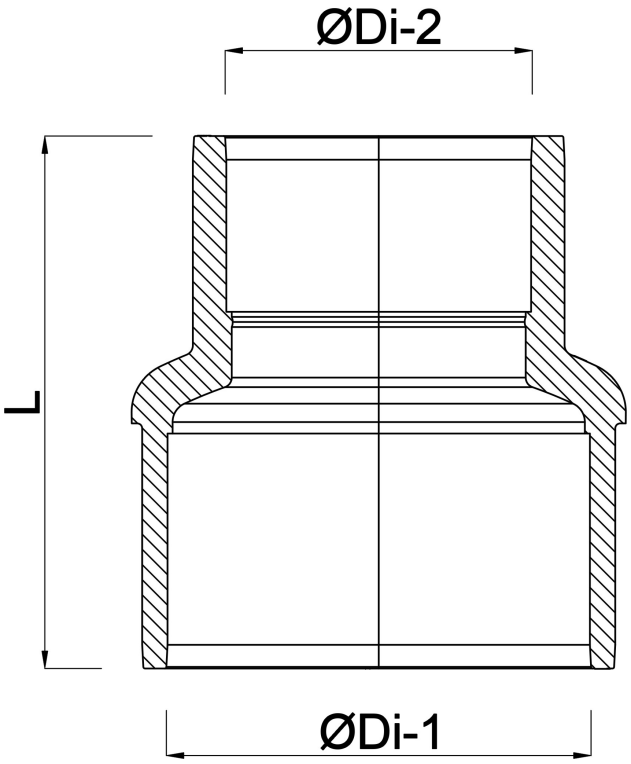

Wygenerowano w dniu: 01.11.2026

Bevo Poland Sp. z o.o.
ul. Logistyczna 5
Dąbrówka
62-070 Dopiewo
Polska
+48 61 641 41 02
info@bevo.pl
http://www.bevo.com

bevo
bringing water to life