Tefen Pompa dozująca 2" x 10 mm x 2" GZ x podłączenie węża x GZ typ MixRite TF 25 0.3% - 2.5% (7024298)



tefen
Flow & Dosing Solutions

bevo
bringing water to life

SPECYFIKACJE TECHNICZNE

Typ	MixRite TF 25
Materiał uszczelnienia	NBR
Połączenie	GZ x podłączenie węża x GZ
Zakres przepływu	2000 - 25000 l/h
Rozmiar	2" x 10 mm x 2"
WebshopURL	https://www.bevo.com/pl-pl/tefen-pompa-dozujaca-2-x-10-mm-x-2-gz-x-podlaczenie-weza-x-gz-typ-mixrite-tf-25-0.3-2.5-7024298
Regulacja mieszanki	0,3 - 2,5%
Rek. ciś.	1.0 - 8.0 bar

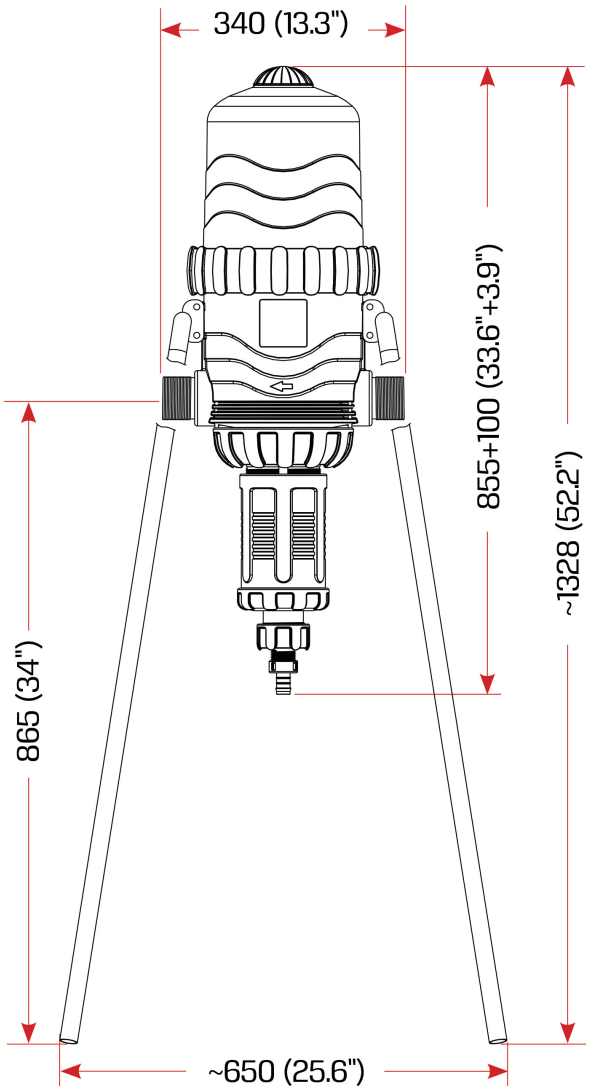

Pressure Loss

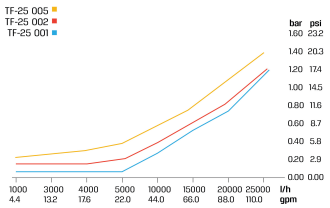

Max. injection rate/h

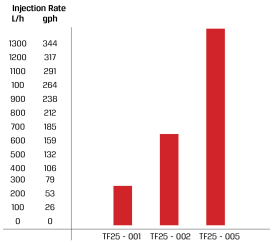

	L (Height)	
	On/Off	Air Release
Max.	1030 (40.5")	1000 (39.3")
Min.	880 (34.6")	900 (35.4")

INFORMACJE O PRODUKCIE

W zestawie rura ssąca, wspornik montażowy i 4 nogi podporowe oraz zestaw uszczelniający.
Długość rury ssącej wynosi 2,5 m.

Stosować z roztworami, a nie z kwasami.
Zapoznaj się z naszą tabelą kompatybilności chemicznej, aby wybrać odpowiedni model dla swojej aplikacji.

Wygenerowano w dniu: 20.11.2026

Bevo Poland Sp. z o.o.
ul. Logistyczna 5
Dąbrówka
62-070 Dopiewo
Polska
+48 61 641 41 02
info@bevo.pl
http://www.bevo.com