VDL Zaślepka PVC-U 40/50 mm x 1 1/4" KW/KZ x GZ 10bar szary (0110573)



Van de Lande

bevo
bringing water to life

SPECYFIKACJE TECHNICZNE

Kolor	szary
Materiał	PVC-U
Połączenie	KW/KZ x GZ
Ciśnienie	10 bar
Rozmiar	40/50 mm x 1 1/4"
WebshopURL	https://www.bevo.com/pl-pl/vdl-zaslepka-pvc-u-40-50-mm-x-1-1-4-kw-kz-10bar-szary-0110573

WYMIARY

H	23 mm
Lb	60 mm
ØDi-2	40 mm
ØDo-1	50 mm
ØDo-3	1 1/4 "

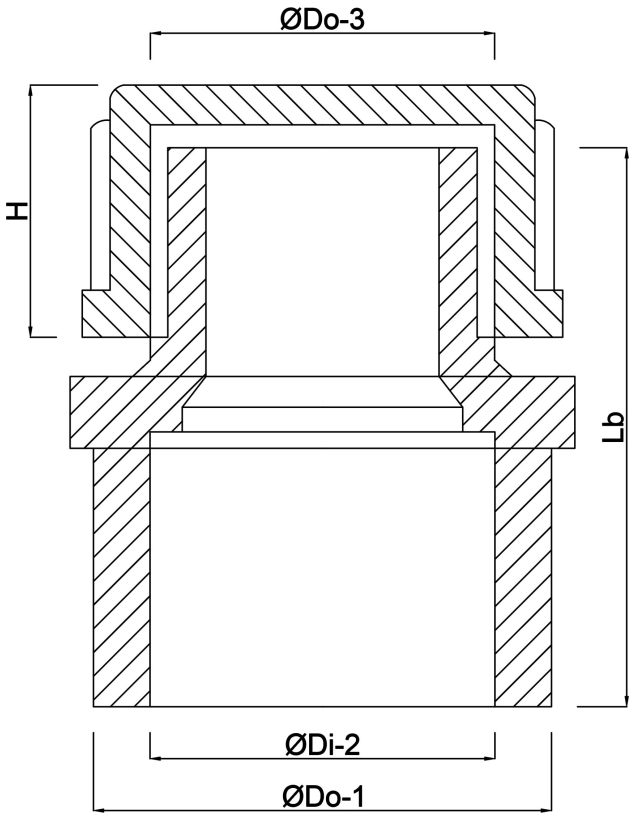

Wygenerowano w dniu: 20.11.2026

Bevo Poland Sp. z o.o.
ul. Logistyczna 5
Dąbrówka
62-070 Dopiewo
Polska
+48 61 641 41 02
info@bevo.pl
http://www.bevo.com