Foras Hydrofor żeliwo 1" GW 6bar 3,6A 230VAC niebieski 24l typ JA 86 N (7034784)

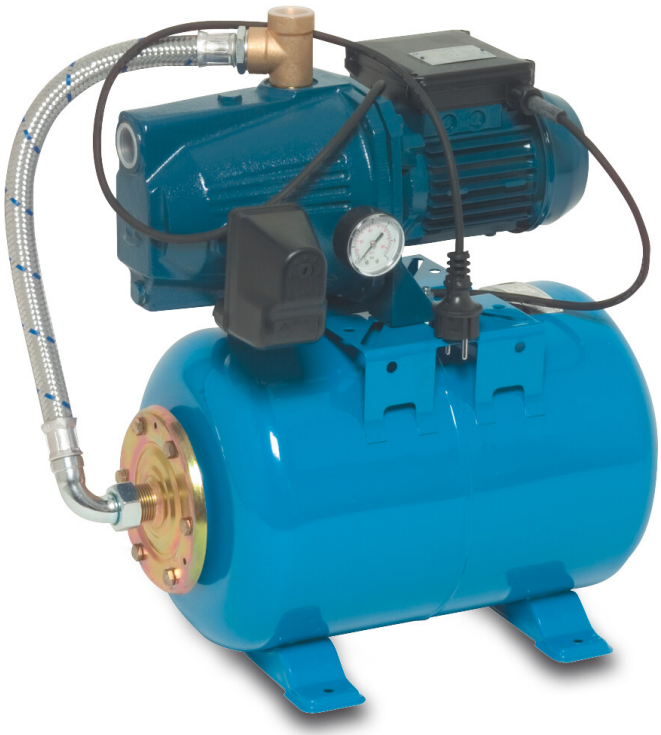

FORAS WATER PUMPS

bevo
bringing water to life

SPECYFIKACJE TECHNICZNE

Kolor	niebieski
Materiał	żeliwo
Pojemność	24 l
Obudowa pompy	żeliwo
Materiał wirnika 1	noryl
Zbiornik	24ltr ltr
Połączenie	GW
Napięcie	230VAC
Maks. temperatura	50 °C
Minimalna średnia temperatura (stała)	0 °C
Ilość wirników	1
Wysokość	525 mm
Nacisk	1 "
Maksymalna temperatura otoczenia	40 °C
Typ	JA 86 N
Maks. Wys. Pod.	47,5 m

Rozmiar	1"
WebshopURL	https://www.bevo.com/pl-pl/foras-hydrofor-zeliwo-1-gw-6bar-3-6a-230vac-niebieski-24l-typ-ja-86-n-7034784
Moc	0.59 kW
Prąd	3,6 A
Maks. przepływ	3.3 m^3/h
Ciśnienie	6 bar

WYMIARY

Długość	560 mm
H-1	420 mm
H-2	525 mm
L	560 mm
Szerokość	260 mm
W-1	260 mm

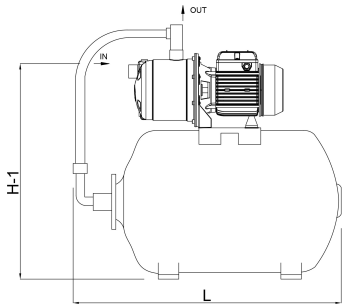

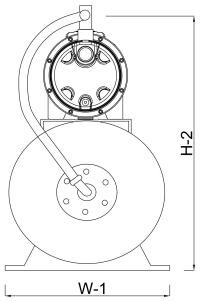

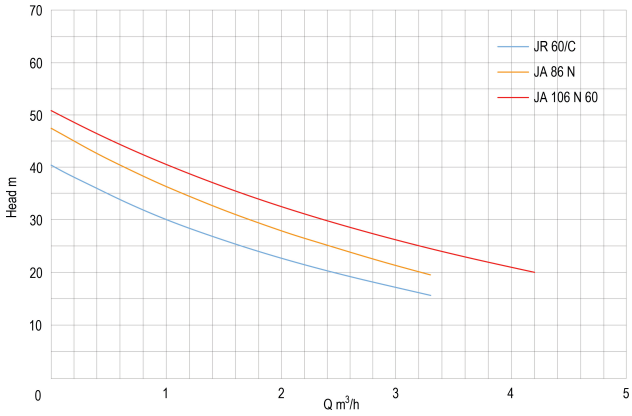

INFORMACJE O PRODUKCIE

Komplet z poziomym zbiornikiem 24 l, miernikiem ciśnienia i przełącznikiem ciśnieniowym. Gotowy do instalacji przez wykwalifikowanego elektryka. Pompa będzie dostarczana z przewodem i wtyczką DIN. Dla dostaw na terenie Wielkiej Brytanii zawiera wtyczkę brytyjską/DIN.

Wygenerowano w dniu: 31.10.2026

Bevo Poland Sp. z o.o.
ul. Logistyczna 5
Dąbrówka
62-070 Dopiewo
Polska
+48 61 641 41 02
info@bevo.pl
http://www.bevo.com