VDL Zawór kulowy PVC-U 20 mm KW 16bar DN15 szary typ EIL (7018360)



Van de Lande

bevo
bringing water to life

SPECYFIKACJE TECHNICZNE

Kolor	szary
Typ	EIL
Materiał	PVC-U
Obsługa	dźwignia
Kolor uchwytu	czerwony
Materiał rączki	PVC-U
Konstrukcja obudowy	2-częściowa
Materiał obudowy	PVC-U
Materiał uszczelnienia	EPDM
Połączenie	KW
Zakres temperatur	0°C - 60°C
Ciśnienie	16 bar
Rozmiar	20 mm
WebshopURL	https://www.bevo.com/pl-pl/vdl-zawor-kulowy-pvc-u-20-mm-kw-16bar-dn15-szary-typ-eil-7018360
DN	15

WYMIARY

Ct-1	50 mm
Lb	77 mm
R	82 mm
ØDf	15 mm
ØDi-1	20 mm
ØDi-2	20 mm

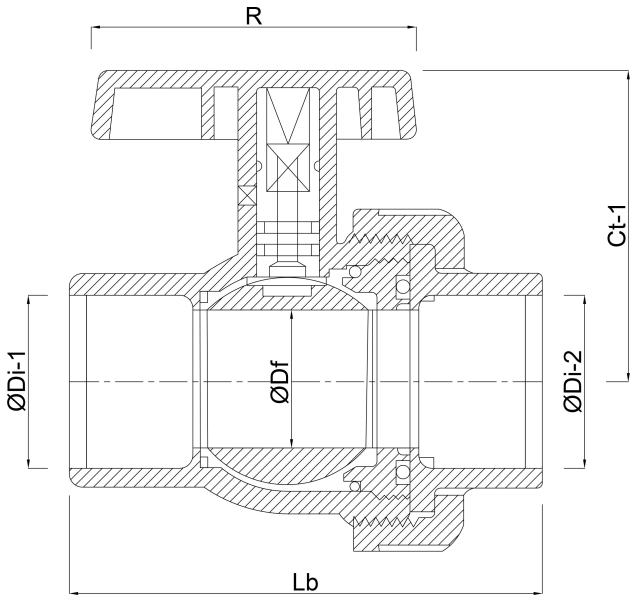

Wygenerowano w dniu: 01.11.2026

Bevo Poland Sp. z o.o.
ul. Logistyczna 5
Dąbrówka
62-070 Dopiewo

bevo
bringing water to life

Polska
+48 61 641 41 02
info@bevo.pl
http://www.bevo.com

bevo
bringing water to life