Tefen Pompa dozująca 3/4" x 16 mm x 3/4" GZ x podłączenie węża x GZ typ MixRite 2.5 On/Off 0.4% - 4% (7024291)



tefen
Flow & Dosing Solutions

bevo
bringing water to life

SPECYFIKACJE TECHNICZNE

Typ	MixRite 2.5 On/Off
Materiał uszczelnienia	NBR
Połączenie	GZ x podłączenie węża x GZ
Zakres przepływu	7 - 2500 l/h
Rozmiar	3/4" x 16 mm x 3/4"
WebshopURL	https://www.bevo.com/pl-pl/tefen-pompa-dozujaca-3-4-x-16-mm-x-3-4-gz-x-podlaczenie-weza-x-gz-typ-mixrite-2.5-on-off-0.4-4-7024291
Regulacja mieszanki	0,4 - 4%
Rek. ciś.	0.2 - 8.0 bar

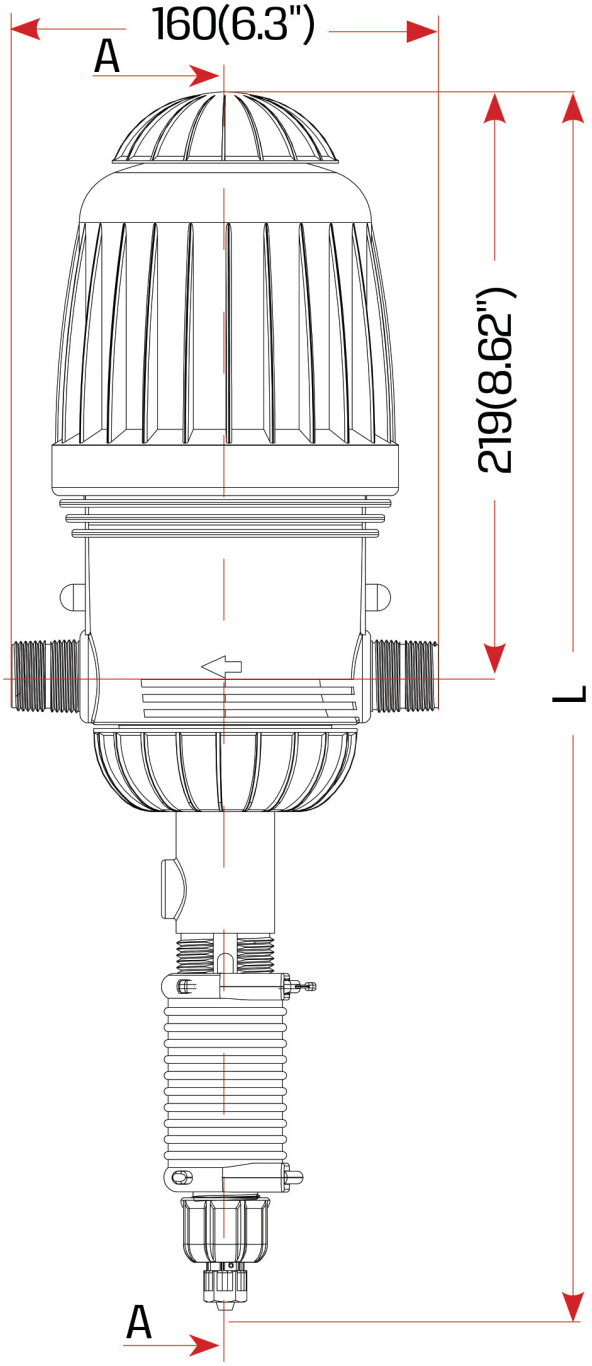

Pressure Loss

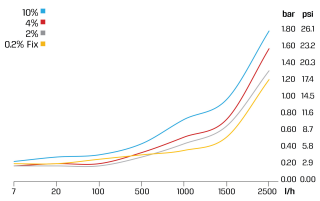

Max. injection rate/h

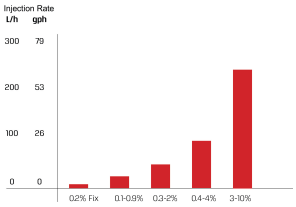

	L (Height)	
	On/Off	Air Release
Max.	528 (20.7")	496 (19.5")
Min.	497 (19.5")	457 (17.9")

bevo
bringing water to life

INFORMACJE O PRODUKCIE

W zestawie rura ssąca, wspornik montażowy i zestaw uszczelniający.
Długość rury ssącej wynosi 1,5 m.
Stosować z roztworami, a nie z kwasami.
Zapoznaj się z naszą tabelą kompatybilności chemicznej, aby wybrać odpowiedni model dla swojej aplikacji.

Wygenerowano w dniu: 20.11.2026

Bevo Poland Sp. z o.o.
ul. Logistyczna 5
Dąbrówka
62-070 Dopiewo
Polska
+48 61 641 41 02
info@bevo.pl
http://www.bevo.com