Profec Złącze kołnierzowe żeliwo sferoidalne (GGG40) powłoka epoksydowa 160 mm x DN150 pierścień uszczelniający x kołnierz DIN 10bar DN150 niebieski PN10/16 typ E-KS (0399023)



PROFEC

bevo
bringing water to life

SPECYFIKACJE TECHNICZNE

Kolor	niebieski
Typ	E-KS
Materiał	żeliwo sferoidalne (GGG40)
Zabezpieczenie powierzchni	powłoka epoksydowa
Materiał obudowy	żeliwo sferoidalne (GGG40)
Materiał uszczelnienia	EPDM
Połączenie	pierścień uszczelniający x kołnierz DIN
Standard DIN	DIN 2576
Kołnierz	PN10/16
Grubość	16 mm
Ciśnienie	10 bar
Ilość otworów	8
Rozmiar	160 mm x DN150
WebshopURL	https://www.bevo.com/pl-pl/profec-zlacze-kolnierzowe-zeliwo-sferoidalne-ggg40-powloka-epoksydowa-160-mm-x-dn150-pierscien-uszczelniajacy-x-kolnierz-din-10bar-dn150-niebieski-pn10-16-typ-e-ks-0399023
DN	150

ø Zewnętrzna	285 mm
Otwór na śrubę	23 mm

WYMIARY

O	23 mm
PCD	240 mm
ØDi-1	160 mm

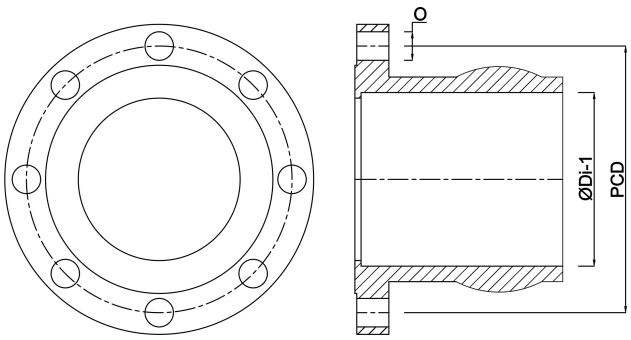

Wygenerowano w dniu: 31.10.2026

Bevo Poland Sp. z o.o.
ul. Logistyczna 5
Dąbrówka
62-070 Dopiewo
Polska
+48 61 641 41 02
info@bevo.pl
http://www.bevo.com