Profec Kołnierz gwintowany stal DN100 x 4" kołnierz DIN x GW 16bar czarny PN10/16 (1180218)



PROFEC

bevo
bringing water to life

SPECYFIKACJE TECHNICZNE

Kolor	czarny
Materiał	stal
Połączenie	kołnierz DIN x GW
Standard DIN	DIN 2566
Kołnierz	PN10/16
Ciśnienie	16 bar
Rozmiar	DN100 x 4"
WebshopURL	https://www.bevo.com/pl-pl/profec-kolnierz-gwintowany-stal-dn100-x-4-kolnierz-din-x-gw-16bar-czarny-pn10-16-1180218
Średnica	114,3 mm
ø Zewnętrzna	220 mm
Waga	4.38 kg
Wysokość	38 mm
Grubość	20 mm
Śred. podziałowa	180 mm
Otwór na śrubę	18 mm
Ilość otworów	8

WYMIARY

O	18 mm
PCD	180 mm
ØDi-1	4 "

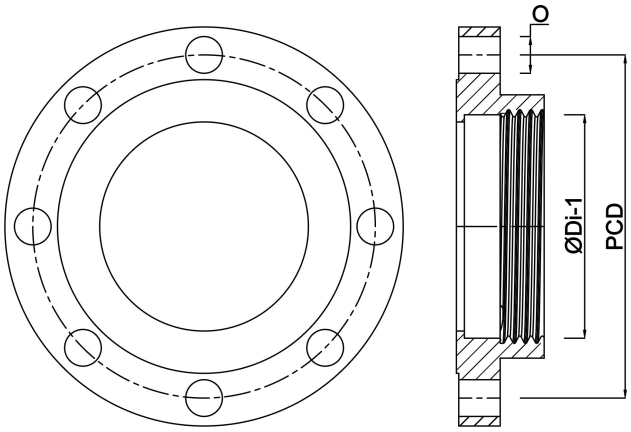

Wygenerowano w dniu: 01.11.2026

Bevo Poland Sp. z o.o.
ul. Logistyczna 5
Dąbrówka
62-070 Dopiewo
Polska
+48 61 641 41 02
info@bevo.pl
http://www.bevo.com

bevo
bringing water to life