VDL Mufa redukcyjna PVC-U 315 mm x 280 mm KW 10bar szary typ wykonana z rury (7002479)



Van de Lande

bevo
bringing water to life

SPECYFIKACJE TECHNICZNE

Kolor	szary
Typ	wykonana z rury
Materiał	PVC-U
Rozmiar	315 mm x 280 mm
Połączenie	KW
WebshopURL	https://www.bevo.com/pl-pl/vdl-mufa-redukcyjna-pvc-u-315-mm-x-280-mm-kw-10bar-szary-typ-wykonana-z-rury-7002479
Ciśnienie	10 bar

WYMIARY

Forma	formowana ręcznie
L	500 mm
P-1	172 mm
P-2	153 mm
ØDi-1	315 mm
ØDi-2	280 mm

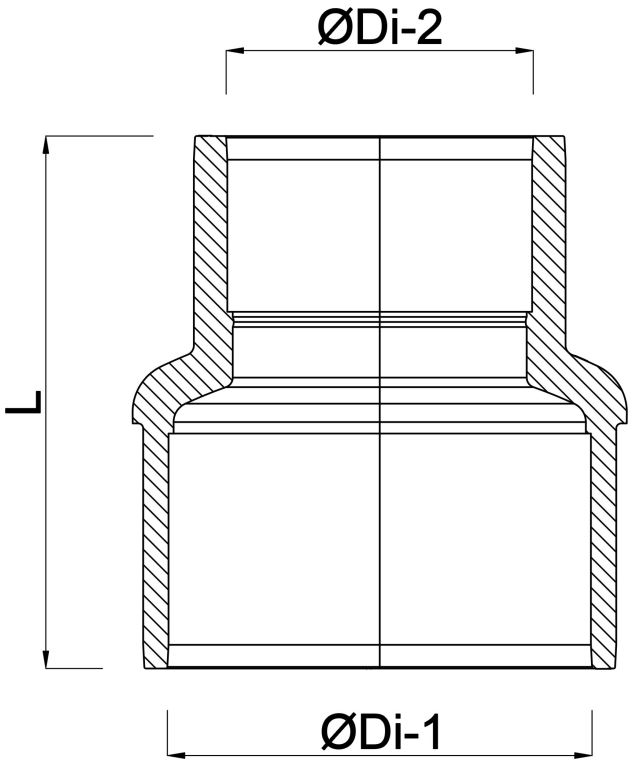

Wygenerowano w dniu: 01.11.2026

Bevo Poland Sp. z o.o.
ul. Logistyczna 5
Dąbrówka
62-070 Dopiewo
Polska
+48 61 641 41 02
info@bevo.pl
http://www.bevo.com

bevo
bringing water to life