Profec Kołnierz gwintowany stal DN32 x 1 1/4" kołnierz DIN x GW 16bar czarny PN10/16 (1180213)



PROFEC

bevo
bringing water to life

SPECYFIKACJE TECHNICZNE

Kolor	czarny
Materiał	stal
Połączenie	kołnierz DIN x GW
Standard DIN	DIN 2566
Kołnierz	PN10/16
Ciśnienie	16 bar
Rozmiar	DN32 x 1 1/4"
WebshopURL	https://www.bevo.com/pl-pl/profec-kolnierz-gwintowany-stal-dn32-x-1-1-4-kolnierz-din-x-gw-16bar-czarny-pn10-16-1180213
Średnica	42,4 mm
ø Zewnętrzna	140 mm
Waga	1.59 kg
Wysokość	26 mm
Grubość	16 mm
Śred. podziałowa	100 mm
Otwór na śrubę	18 mm
Ilość otworów	4

WYMIARY

O	18 mm
PCD	100 mm
ØDi-1	1 1/4 "

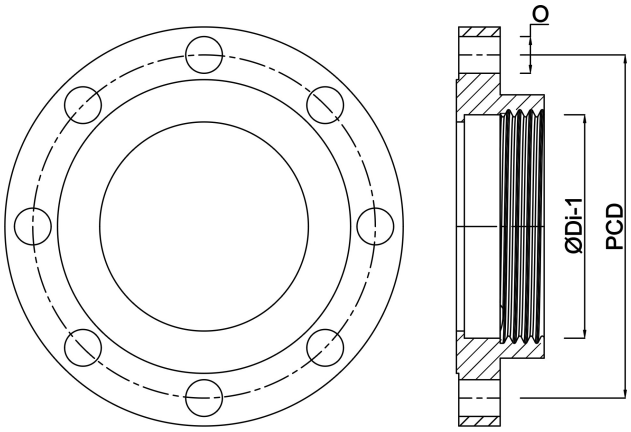

Wygenerowano w dniu: 01.11.2026

Bevo Poland Sp. z o.o.
ul. Logistyczna 5
Dąbrówka
62-070 Dopiewo
Polska
+48 61 641 41 02
info@bevo.pl
http://www.bevo.com

bevo
bringing water to life