Zawór kulowy 3-drożny Typ-L PVC-U 32 mm KW 10bar DN25 szary typ kula L boczne (0111643)



bevo
bringing water to life

SPECYFIKACJE TECHNICZNE

Kolor	szary
Typ	kula L
Materiał	PVC-U
Obsługa	dźwignia
Kolor uchwytu	czerwony
Materiał rączki	PVC-U
Materiał obudowy	PVC-U
Materiał uszczelnienia	PTFE/EPDM
Typ kuli	Typ-L
Typ połączenia	boczne
Połączenie	KW
Zakres temperatur	0°C - 60°C
Ciśnienie	10 bar
Rozmiar	32 mm
WebshopURL	https://www.bevo.com/pl-pl/zawor-kulowy-3-drozny-typ-l-pvc-u-32-mm-kw-10bar-dn25-szary-typ-kula-l-boczne-0111643
DN	25

WYMIARY

Ct-1	54 mm
Lb	147 mm
R	100 mm
ØDf	25 mm
ØDi-1	32 mm
ØDi-2	32 mm

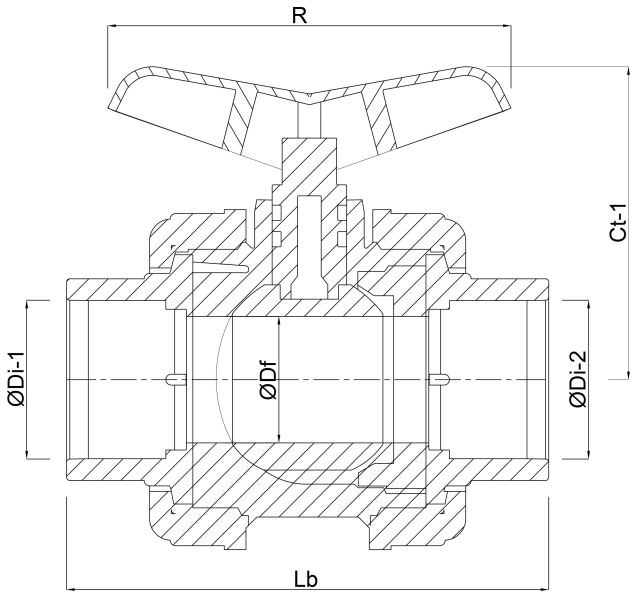

Wygenerowano w dniu: 31.10.2026

Bevo Poland Sp. z o.o.
ul. Logistyczna 5
Dąbrówka
62-070 Dopiewo

bevo
bringing water to life

Polska
+48 61 641 41 02
info@bevo.pl
http://www.bevo.com

bevo
bringing water to life