Profec Kolano 90° redukcyjne PVC-U 3/4" x 1/2" GW 10bar szary (0100349)



PROFEC

bevo
bringing water to life

SPECYFIKACJE TECHNICZNE

Kolor	szary
Materiał	PVC-U
Połączenie	GW
Ciśnienie	10 bar
Rozmiar	3/4" x 1/2"
WebshopURL	https://www.bevo.com/pl-pl/profec-kolano-90-redukcyjne-pvc-u-3-4-x-1-2-gw-10bar-szary-0100349

WYMIARY

Cb-1	33 mm
Cb-2	28 mm
F-1	16 mm
F-2	14 mm
ØDi-1	3/4 "
ØDi-2	1/2 "
ß	90 °

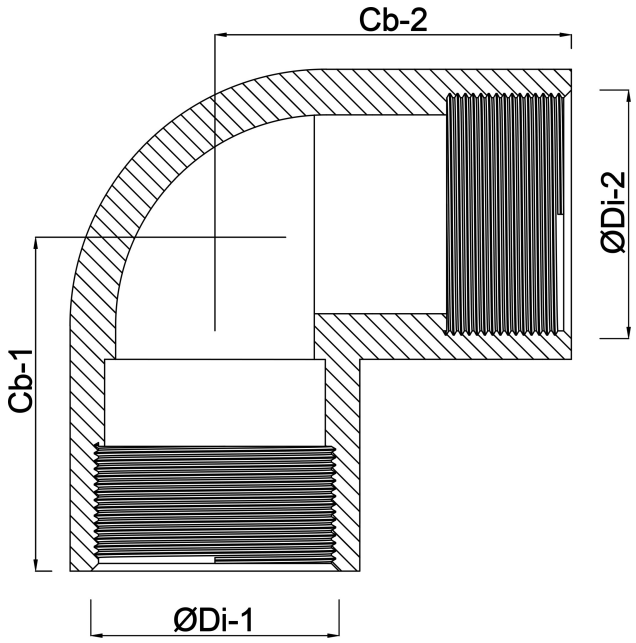

Wygenerowano w dniu: 30.10.2026

Bevo Poland Sp. z o.o.
ul. Logistyczna 5
Dąbrówka
62-070 Dopiewo
Polska
+48 61 641 41 02
info@bevo.pl
http://www.bevo.com

bevo
bringing water to life