Profec Kołnierz gwintowany stal DN25 x 1" kołnierz DIN x GW 16bar czarny PN10/16 (1180212)



PROFEC

bevo
bringing water to life

SPECYFIKACJE TECHNICZNE

Kolor	czarny
Materiał	stal
Połączenie	kołnierz DIN x GW
Standard DIN	DIN 2566
Kołnierz	PN10/16
Ciśnienie	16 bar
Rozmiar	DN25 x 1"
WebshopURL	https://www.bevo.com/pl-pl/profec-kolnierz-gwintowany-stal-dn25-x-1-kolnierz-din-x-gw-16bar-czarny-pn10-16-1180212
Średnica	33,7 mm
ø Zewnętrzna	115 mm
Waga	1.1 kg
Wysokość	24 mm
Grubość	16 mm
Śred. podziałowa	85 mm
Otwór na śrubę	14 mm
Ilość otworów	4

WYMIARY

O	14 mm
PCD	85 mm
ØDi-1	1 "

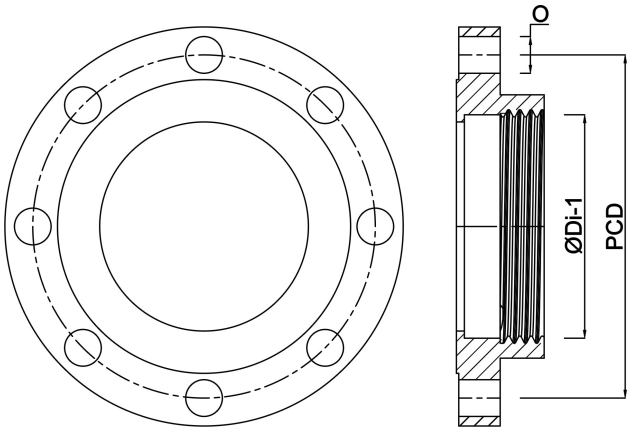

Wygenerowano w dniu: 01.11.2026

Bevo Poland Sp. z o.o.
ul. Logistyczna 5
Dąbrówka
62-070 Dopiewo
Polska
+48 61 641 41 02
info@bevo.pl
http://www.bevo.com