Filtr piaskowy PP 2" GW 3,75bar beż typ S790 (7043244)



bevo
bringing water to life

SPECYFIKACJE TECHNICZNE

Kolor	beż
Materiał	PP
Połączenie	GW
Ciśnienie	3,75 bar
Maks. temperatura	40 °C
Typ	S790
Wydajność	22 m^3/h
Rozmiar	2"
WebshopURL	https://www.bevo.com/pl-pl/filtr-piaskowy-pp-2-gw-3-75bar-bez-typ-s790-7043244
Średnica	790 mm
Waga	27 kg
Waga wkłada	250 kg
Pow. filtra	0.5 m^2
Maks. obj.	110 m^3

WYMIARY

A	1010 mm
B	31 "
B	31 " inch
B	790 mm
C	570 mm
D	360 mm

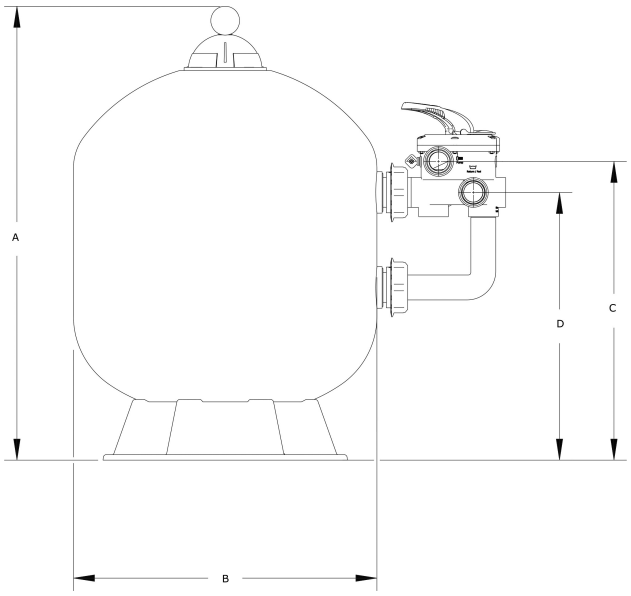

INFORMACJE O PRODUKCIE

Cechy:

- Wysokiej jakości zbiornik filtracyjny z PP
- Niezwykle wysokie maksymalne ciśnienie robocze do 3,75 bara
- W zestawie zawór 6-drożny

Wygenerowano w dniu: 02.11.2026

Bevo Poland Sp. z o.o.
ul. Logistyczna 5
Dąbrówka
62-070 Dopiewo
Polska
+48 61 641 41 02
info@bevo.pl
http://www.bevo.com

bevo
bringing water to life