VDL Mufa redukcyjna PVC-U 250 mm x 225 mm KW 10bar szary typ wykonana z rury (0100040)



Van de Lande

bevo
bringing water to life

SPECYFIKACJE TECHNICZNE

Kolor	szary
Typ	wykonana z rury
Materiał	PVC-U
Rozmiar	250 mm x 225 mm
Połączenie	KW
WebshopURL	https://www.bevo.com/pl-pl/vdl-mufa-redukcyjna-pvc-u-250-mm-x-225-mm-kw-10bar-szary-typ-wykonana-z-rury-0100040
Ciśnienie	10 bar

WYMIARY

Forma	formowana ręcznie
L	352 mm
P-1	137 mm
P-2	125 mm
ØDi-1	250 mm
ØDi-2	225 mm

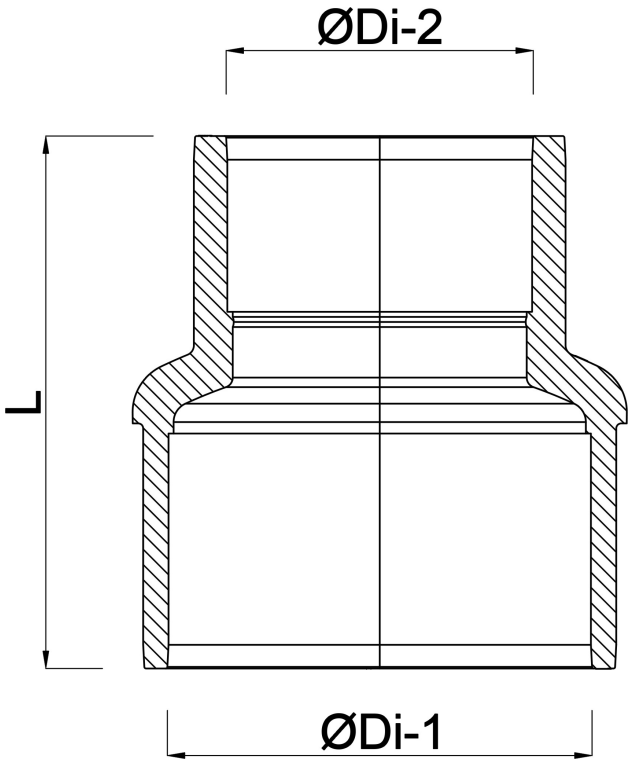

Wygenerowano w dniu: 01.11.2026

Bevo Poland Sp. z o.o.
ul. Logistyczna 5
Dąbrówka
62-070 Dopiewo
Polska
+48 61 641 41 02
info@bevo.pl
http://www.bevo.com

bevo
bringing water to life