Filtr piaskowy PP 1 1/2" GW 3,75bar beż typ S620 (7043243)



bevo
bringing water to life

SPECYFIKACJE TECHNICZNE

Kolor	beż
Materiał	PP
Połączenie	GW
Ciśnienie	3,75 bar
Maks. temperatura	40 °C
Typ	S620
Wydajność	14 m^3/h
Rozmiar	1 1/2"
WebshopURL	https://www.bevo.com/pl-pl/filtr-piaskowy-pp-1-1-2-gw-3-75bar-bez-typ-s620-7043243
Średnica	620 mm
Waga	14 kg
Waga wkłada	150 kg
Pow. filtra	0.29 m^2
Maks. obj.	70 m^3

WYMIARY

A	830 mm
B	24.5 "
B	25 " inch
B	620 mm
C	449 mm
D	299 mm

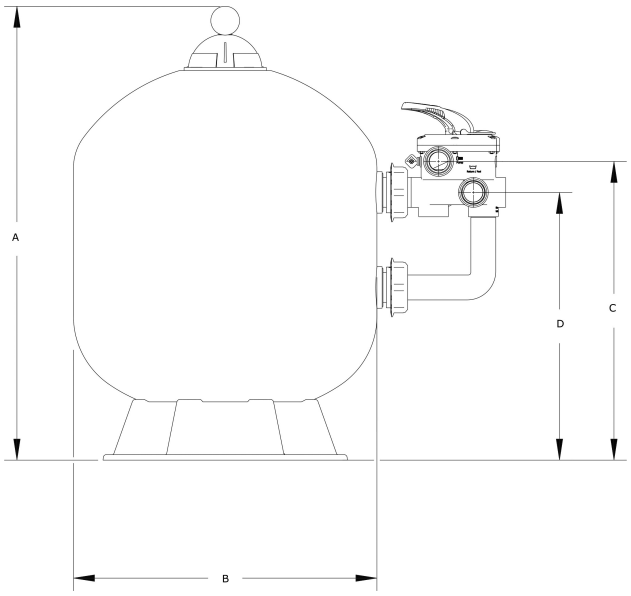

INFORMACJE O PRODUKCIE

Cechy:

- Wysokiej jakości zbiornik filtracyjny z PP
- Niezwykle wysokie maksymalne ciśnienie robocze do 3,75 bara
- W zestawie zawór 6-drożny

Wygenerowano w dniu: 02.11.2026

Bevo Poland Sp. z o.o.
ul. Logistyczna 5
Dąbrówka
62-070 Dopiewo
Polska
+48 61 641 41 02
info@bevo.pl
http://www.bevo.com

bevo
bringing water to life