VDL Zawór kulowy PVC-U 50 mm KW 16bar DN40 szary typ EIL viton (7018371)



Van de Lande

bevo
bringing water to life

SPECYFIKACJE TECHNICZNE

Kolor	szary
Typ	EIL viton
Materiał	PVC-U
Obsługa	dźwignia
Kolor uchwytu	zielony
Materiał rączki	PVC-U
Konstrukcja obudowy	2-częściowa
Materiał obudowy	PVC-U
Materiał uszczelnienia	viton
Połączenie	KW
Zakres temperatur	0°C - 60°C
Ciśnienie	16 bar
Rozmiar	50 mm
WebshopURL	https://www.bevo.com/pl-pl/vdl-zawor-kulowy-pvc-u-50-mm-kw-16bar-dn40-szary-typ-eil-viton-7018371
DN	40

WYMIARY

Ct-1	90 mm
Lb	141 mm
R	120 mm
ØDf	40 mm
ØDi-1	50 mm
ØDi-2	50 mm

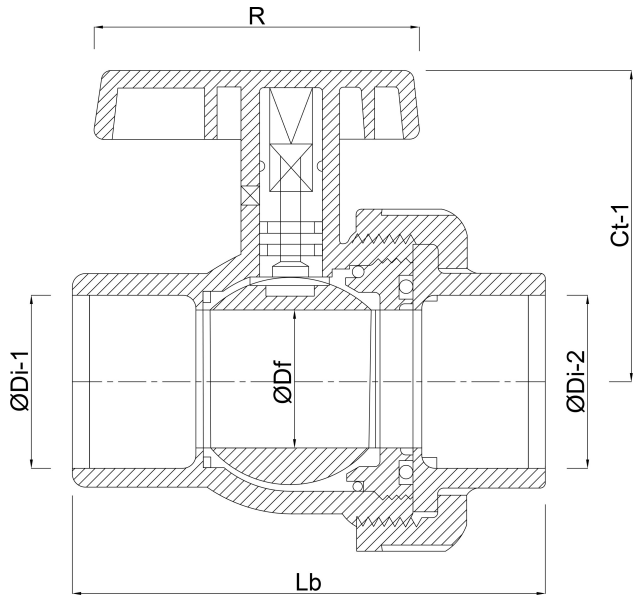

Wygenerowano w dniu: 01.11.2026

Bevo Poland Sp. z o.o.
ul. Logistyczna 5
Dąbrówka
62-070 Dopiewo

bevo
bringing water to life

Polska
+48 61 641 41 02
info@bevo.pl
http://www.bevo.com

bevo
bringing water to life