Profec Kołnierz gwintowany stal DN80 x 3" kołnierz DIN x GW 16bar czarny PN10/16 (1180217)



PROFEC

bevo
bringing water to life

SPECYFIKACJE TECHNICZNE

Kolor	czarny
Materiał	stal
Połączenie	kołnierz DIN x GW
Standard DIN	DIN 2566
Kołnierz	PN10/16
Ciśnienie	16 bar
Rozmiar	DN80 x 3"
WebshopURL	https://www.bevo.com/pl-pl/profec-kolnierz-gwintowany-stal-dn80-x-3-kolnierz-din-x-gw-16bar-czarny-pn10-16-1180217
Średnica	88,9 mm
ø Zewnętrzna	200 mm
Waga	3.95 kg
Wysokość	34 mm
Grubość	20 mm
Śred. podziałowa	160 mm
Otwór na śrubę	18 mm
Ilość otworów	4

WYMIARY

O	18 mm
PCD	160 mm
ØDi-1	3 "

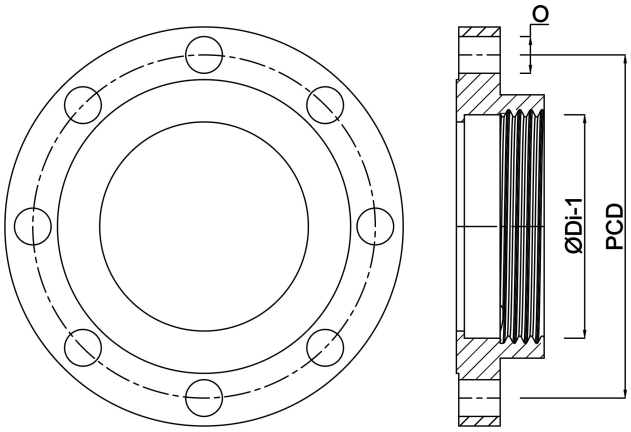

Wygenerowano w dniu: 01.11.2026

Bevo Poland Sp. z o.o.
ul. Logistyczna 5
Dąbrówka
62-070 Dopiewo
Polska
+48 61 641 41 02
info@bevo.pl
http://www.bevo.com