# Profec Kołnierz zaślepiający stal DN100 kołnierz DIN 16bar PN16 (1180258)



PROFEC

bevo
bringing water to life

# SPECYFIKACJE TECHNICZNE

| | |
|---|---|
| Materiał | stal |
| Połączenie | kołnierz DIN |
| Standard DIN | DIN 2527 |
| Kołnierz | PN16 |
| Ciśnienie | 16 bar |
| Rozmiar | DN100 |
| WebshopURL | https://www.bevo.com/pl-pl/profec-kolnierz-zaslepiajacy-stal-dn100-kolnierz-din-16bar-pn16-1180258 |
| ø Zewnętrzna | 220 mm |
| Waga | 5.65 kg |
| Grubość | 20 mm |
| Śred. podziałowa | 180 mm |
| Otwór na śrubę | 18 mm |
| Ilość otworów | 8 |

# WYMIARY

| | |
|---|---|
| O | 18 mm |

| | |
|---|---|
| PCD | 180 mm |

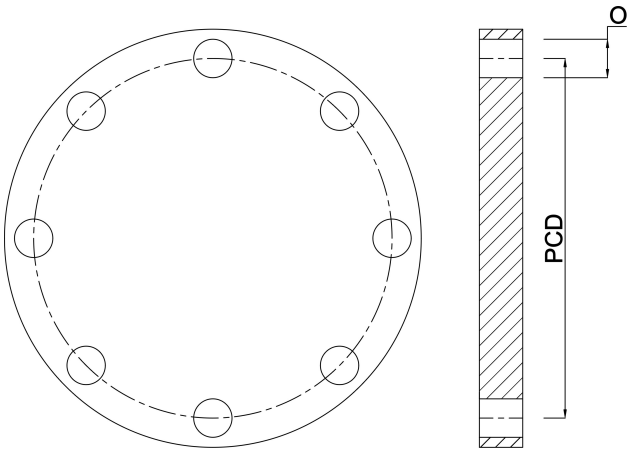


# Wygenerowano w dniu: 01.11.2026

Bevo Poland Sp. z o.o.
ul. Logistyczna 5
Dąbrówka
62-070 Dopiewo
Polska
+48 61 641 41 02
info@bevo.pl
http://www.bevo.com