VDL Łuk 90° PVC-U 50 mm KW 10bar szary typ wykonany z rury (7032012)



Van de Lande

bevo
bringing water to life

SPECYFIKACJE TECHNICZNE

Kolor	szary
Typ	wykonany z rury
Materiał	PVC-U
Połączenie	KW
Ciśnienie	10 bar
Rozmiar	50 mm
WebshopURL	https://www.bevo.com/pl-pl/vdl-luk-90-pvc-u-50-mm-kw-10bar-szary-typ-wykonany-z-rury-7032012

WYMIARY

Cb-1	142 mm
Cb-2	142 mm
Forma	formowana ręcznie
ØDi-1	50 mm
ØDi-2	50 mm
ß	90 °

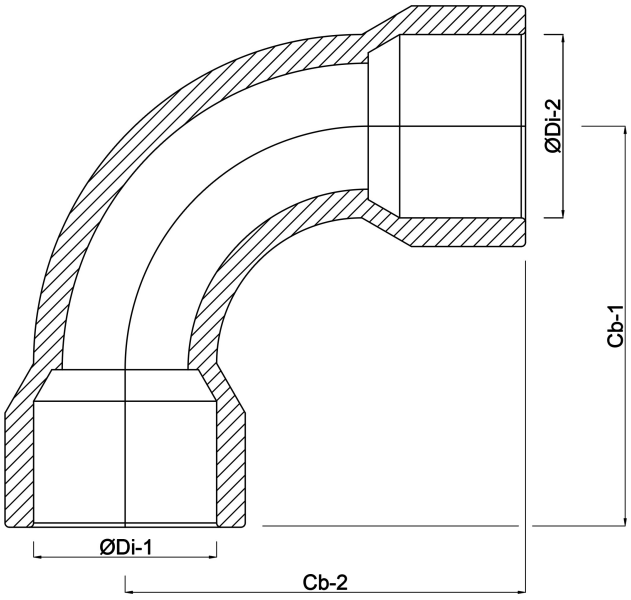

Wygenerowano w dniu: 02.11.2026

Bevo Poland Sp. z o.o.
ul. Logistyczna 5
Dąbrówka
62-070 Dopiewo
Polska
+48 61 641 41 02
info@bevo.pl
http://www.bevo.com

bevo
bringing water to life