Profec Kołnierz zaślepiający stal DN40 kołnierz DIN 16bar PN16 (1180254)



PROFEC

bevo
bringing water to life

SPECYFIKACJE TECHNICZNE

Materiał	stal
Połączenie	kołnierz DIN
Standard DIN	DIN 2527
Kołnierz	PN16
Ciśnienie	16 bar
Rozmiar	DN40
WebshopURL	https://www.bevo.com/pl-pl/profec-kolnierz-zaslepiajacy-stal-dn40-kolnierz-din-16bar-pn16-1180254
ø Zewnętrzna	150 mm
Waga	2.09 kg
Grubość	16 mm
Śred. podziałowa	110 mm
Otwór na śrubę	18 mm
Ilość otworów	4

WYMIARY

O	18 mm

PCD 110 mm

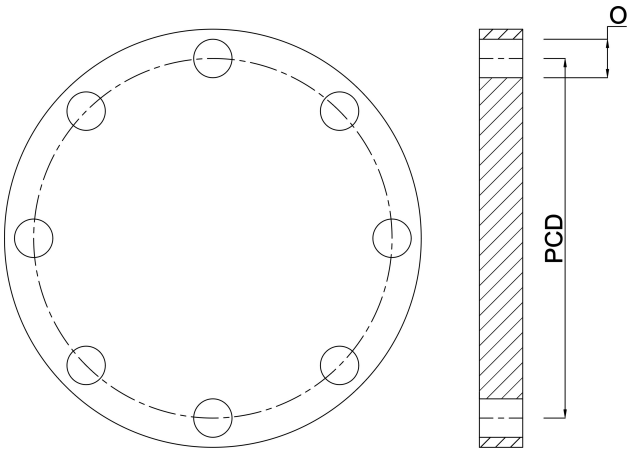

Wygenerowano w dniu: 01.11.2026

Bevo Poland Sp. z o.o.
ul. Logistyczna 5
Dąbrówka
62-070 Dopiewo
Polska
+48 61 641 41 02
info@bevo.pl
http://www.bevo.com