Profec Zawór kulowy PVC-U 50 mm KW 16bar DN40 szary typ Safe 600 Viton (0112138)



PROFEC

bevo
bringing water to life

SPECYFIKACJE TECHNICZNE

Kolor	szary
Typ	Safe 600 Viton
Materiał	PVC-U
Obsługa	dźwignia
Kolor uchwytu	czerwony
Materiał rączki	PVC-U
Konstrukcja obudowy	3-częściowa
Materiał obudowy	PVC-U
Materiał uszczelnienia	PTFE/viton
Połączenie	KW
Maks. temperatura	60 °C
Minimalna średnia temperatura (stała)	0 °C
Ciśnienie	16 bar
Rozmiar	50 mm
WebshopURL	https://www.bevo.com/pl-pl/profec-zawor-kulowy-pvc-u-50-mm-kw-16bar-dn40-szary-typ-safe-600-viton-0112138
DN	40

WYMIARY

Ct-1	93 mm
Lb	157 mm
R	65 mm
ØDf	40 mm
ØDi-1	50 mm
ØDi-2	50 mm

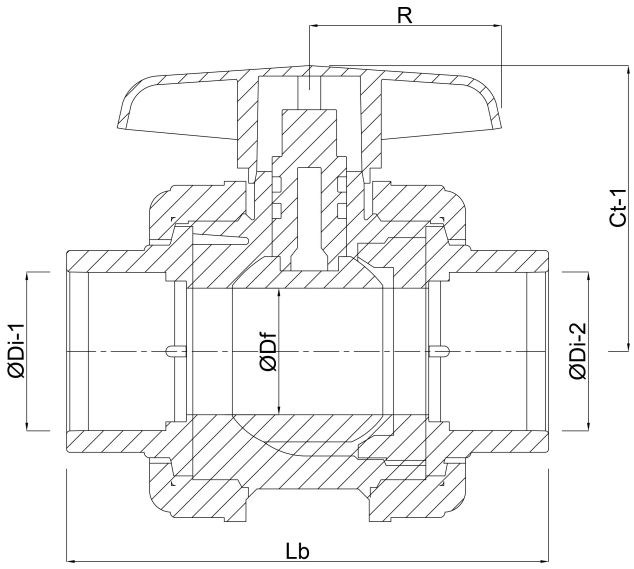

INFORMACJE O PRODUKCIE

Z zabezpieczeniem kuli.

bevo
bringing water to life

Wygenerowano w dniu: 31.10.2026

Bevo Poland Sp. z o.o.
ul. Logistyczna 5
Dąbrówka
62-070 Dopiewo
Polska
+48 61 641 41 02
info@bevo.pl
http://www.bevo.com

bevo
bringing water to life