VDL Mufa PVC-U 225 mm KW 12.5bar szary typ wykonany z rury (7002456)

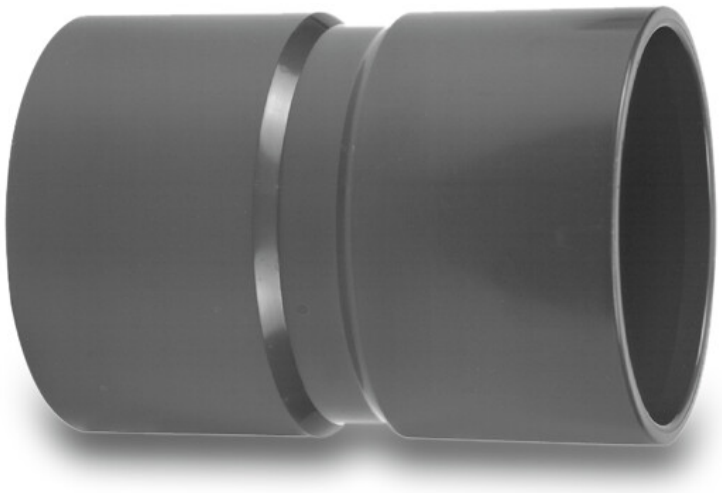

Van de Lande

bevo
bringing water to life

SPECYFIKACJE TECHNICZNE

Kolor	szary
Typ	wykonany z rury
Materiał	PVC-U
Połączenie	KW
Rozmiar	225 mm
WebshopURL	https://www.bevo.com/pl-pl/vdl-mufa-pvc-u-225-mm-kw-12.5bar-szary-typ-wykonany-z-rury-7002456
Ciśnienie	12.5 bar

WYMIARY

Forma	formowana ręcznie
L	324 mm
P-1	125 mm
P-2	125 mm
ØDi-1	225 mm
ØDi-2	225 mm

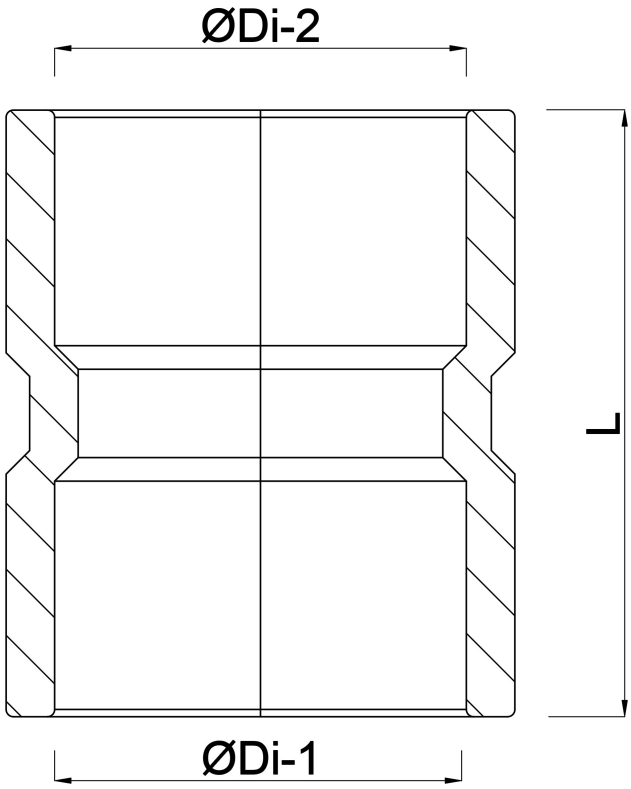

Wygenerowano w dniu: 01.11.2026

Bevo Poland Sp. z o.o.
ul. Logistyczna 5
Dąbrówka
62-070 Dopiewo
Polska
+48 61 641 41 02
info@bevo.pl
http://www.bevo.com

bevo
bringing water to life