VDL Redukcja PVC-U 225 mm x 110 mm KZ x KW 10bar szary (7002693)

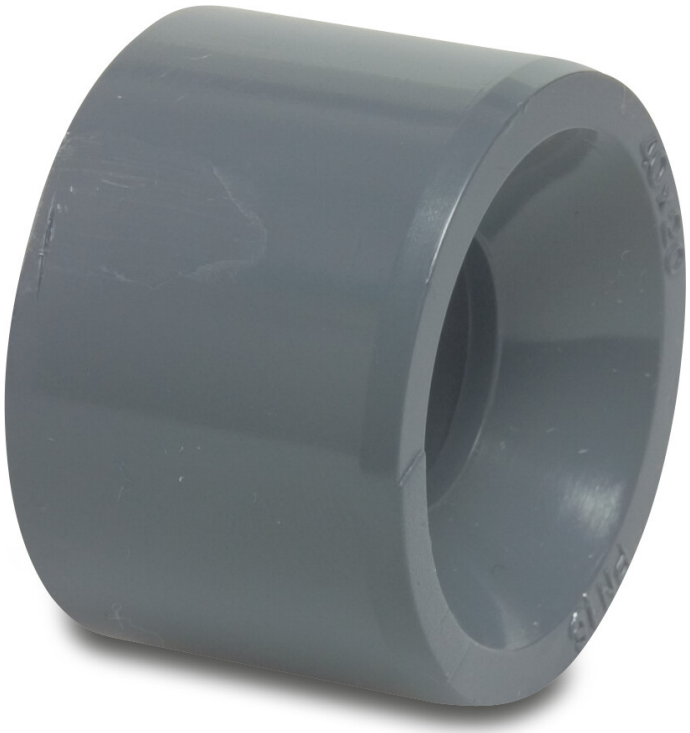

Van de Lande

bevo
bringing water to life

SPECYFIKACJE TECHNICZNE

Kolor	szary
Materiał	PVC-U
Rozmiar	225 mm x 110 mm
Połączenie	KZ x KW
WebshopURL	https://www.bevo.com/pl-pl/vdl-redukcja-pvc-u-225-mm-x-110-mm-kz-x-kw-10bar-szary-7002693
Ciśnienie	10 bar

WYMIARY

L	119 mm
Lb	119 mm
P-1	61 mm
ØDi-2	110 mm
ØDo-1	225 mm

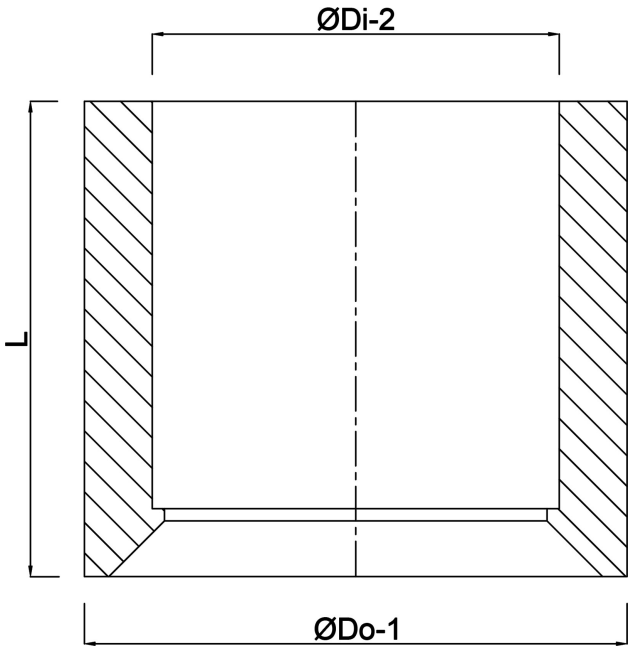

Wygenerowano w dniu: 01.11.2026

Bevo Poland Sp. z o.o.
ul. Logistyczna 5
Dąbrówka
62-070 Dopiewo
Polska
+48 61 641 41 02
info@bevo.pl
http://www.bevo.com

bevo
bringing water to life