VDL Redukcja PVC-U 400 mm x 250 mm KZ x KW 6bar szary (7017550)

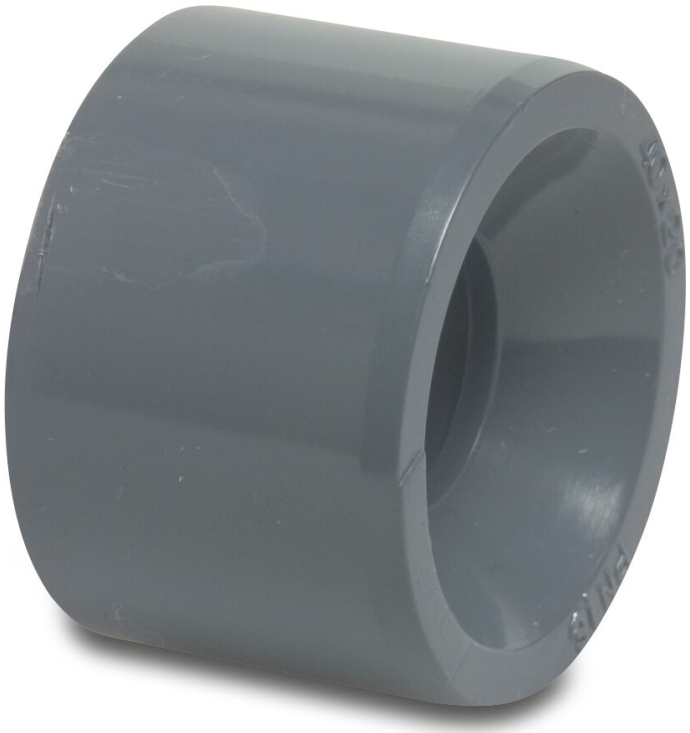

Van de Lande

bevo
bringing water to life

SPECYFIKACJE TECHNICZNE

Kolor	szary
Materiał	PVC-U
Rozmiar	400 mm x 250 mm
Połączenie	KZ x KW
WebshopURL	https://www.bevo.com/pl-pl/vdl-redukcja-pvc-u-400-mm-x-250-mm-kz-x-kw-6bar-szary-7017550
Ciśnienie	6 bar

WYMIARY

L	206 mm
Lb	206 mm
P-1	131 mm
ØDi-2	250 mm
ØDo-1	400 mm

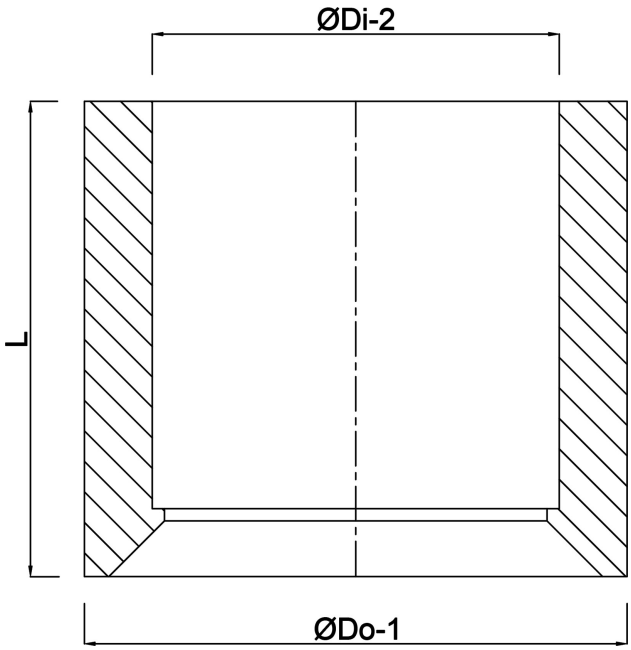

Wygenerowano w dniu: 01.11.2026

Bevo Poland Sp. z o.o.
ul. Logistyczna 5
Dąbrówka
62-070 Dopiewo
Polska
+48 61 641 41 02
info@bevo.pl
http://www.bevo.com

bevo
bringing water to life