Flotide Filtr piaskowy poliester powłoka żelowa 63 mm / 2" KW metryczny/calowy 2,5bar czarny typ SMG900 (7011877)



FLOTIDE

bevo
bringing water to life

SPECYFIKACJE TECHNICZNE

Kolor	czarny
Materiał	poliester powłoka żelowa
Połączenie	KW metryczny/calowy
Ciśnienie	2,5 bar
Maks. temperatura	43 °C
Typ	SMG900
Rozmiar	63 mm / 2"
WebshopURL	https://www.bevo.com/pl-pl/flotide-filtr-piaskowy-poliester-powloka-zelowa-63-mm-2-kw-metryczny-calowy-2-5bar-zielony-typ-smg900-7011877
Średnica	920 mm
Waga	57.8 kg
Waga wkłada	375 kg
Pow. filtra	0.64 m^2
Maks. przepływ	31.8 m^3/h
Maks. obj.	159 m^3

WYMIARY

A	1165 mm
B	32 " inch
B	920 mm
C	669 mm
D	583 mm

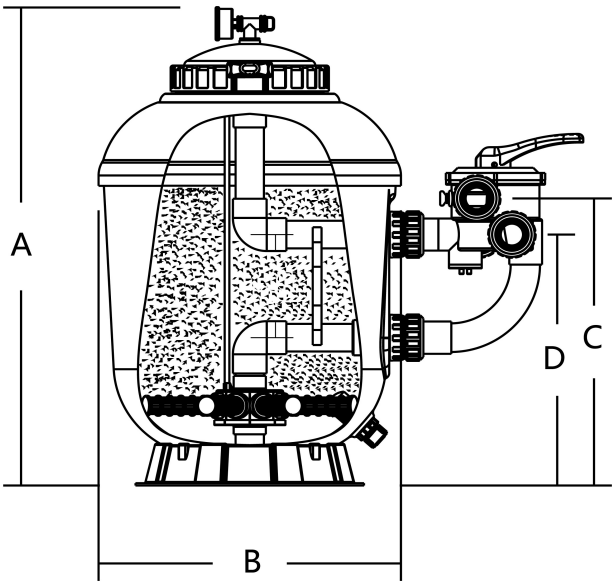

INFORMACJE O PRODUKCIE

Filtr ten został dobrze przyjęty przez klientów ze względu na swoją trwałość, niezawodne spełnianie swojej funkcji i gładkie wykończenie z poliestru wzmocnionego włóknem szklanym. Dzięki zastosowaniu wodoodpornego materiału jest on w stanie pracować niezawodnie przez długie lata poddany długotrwałym działaniom promieni słonecznych. Seria filtrów SMG jest wyposażona w wieloportowy, montowany z boku zawór 6-funkcyjny oraz orurowanie

wewnętrzne ABS.

- Odporny na korozją żelkotowy zbiornik z włókna szklanego
- Gładkie wykończenie
- Orurowanie wewnętrzne z ABS
- Przezroczysta pokrywa zapewnia widok na materiały filtracyjne
- Zawór spustowy powietrza
- 6-drożny zawór wieloportowy montowany z boku
- Okres rękojmi: 2 lat

Wygenerowano w dniu: 06.11.2026

Bevo Poland Sp. z o.o.
ul. Logistyczna 5
Dąbrówka
62-070 Dopiewo
Polska
+48 61 641 41 02
info@bevo.pl
http://www.bevo.com