VDL Mufa PVC-U 50 mm KW 10bar szary (7002443)

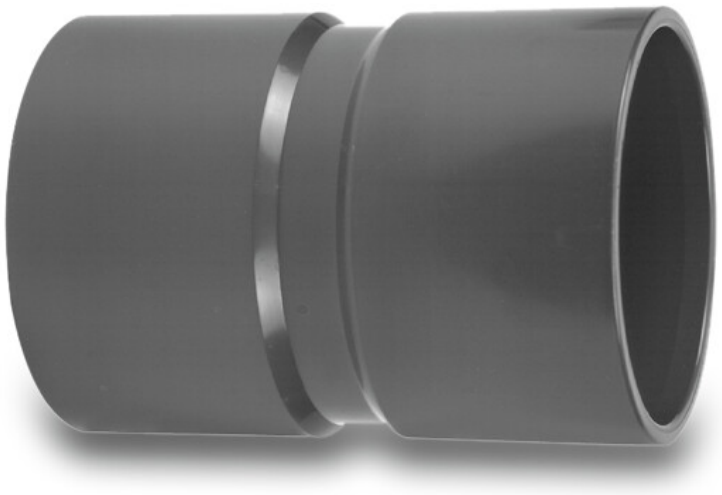

Van de Lande

bevo
bringing water to life

SPECYFIKACJE TECHNICZNE

Kolor	szary
Materiał	PVC-U
Połączenie	KW
Rozmiar	50 mm
WebshopURL	https://www.bevo.com/pl-pl/vdl-mufa-pvc-u-50-mm-kw-10bar-szary-7002443
Ciśnienie	10 bar

WYMIARY

L	78 mm
P-1	33 mm
P-2	33 mm
ØDi-1	50 mm
ØDi-2	50 mm

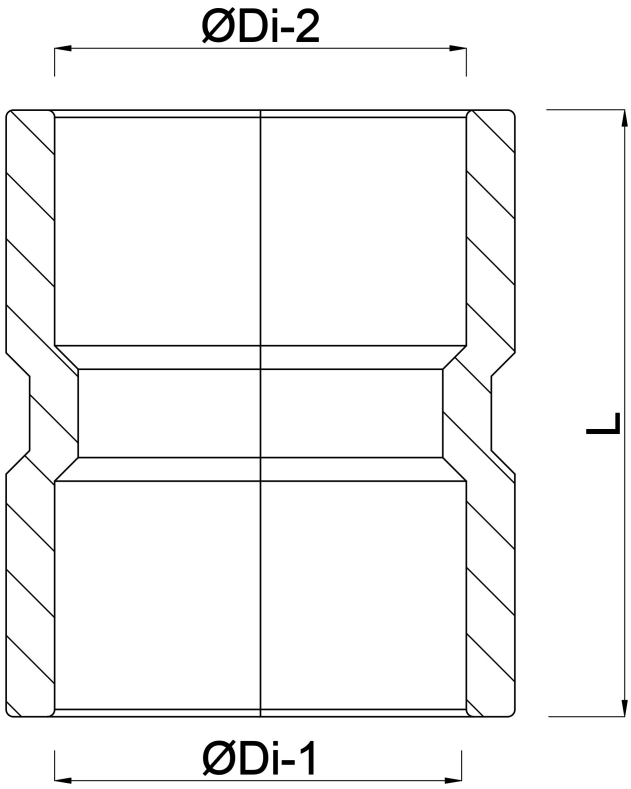

Wygenerowano w dniu: 01.11.2026

Bevo Poland Sp. z o.o.
ul. Logistyczna 5
Dąbrówka
62-070 Dopiewo
Polska
+48 61 641 41 02
info@bevo.pl
http://www.bevo.com

bevo
bringing water to life