Profec Kołnierz zaślepiający stal DN150 kołnierz DIN 16bar PN16 (1180260)



PROFEC

bevo
bringing water to life

SPECYFIKACJE TECHNICZNE

Materiał	stal
Połączenie	kołnierz DIN
Standard DIN	DIN 2527
Kołnierz	PN16
Ciśnienie	16 bar
Rozmiar	DN150
WebshopURL	https://www.bevo.com/pl-pl/profec-kolnierz-zaslepiajacy-stal-dn150-kolnierz-din-16bar-pn16-1180260
ø Zewnętrzna	285 mm
Waga	10.49 kg
Grubość	22 mm
Śred. podziałowa	240 mm
Otwór na śrubę	22 mm
Ilość otworów	8

WYMIARY

O	22 mm

PCD	240 mm

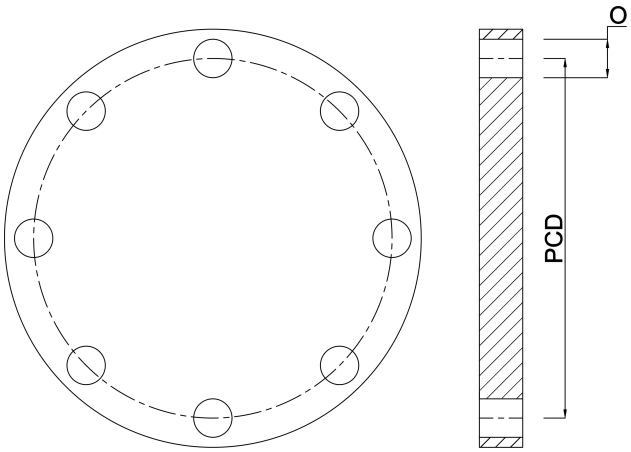

Wygenerowano w dniu: 01.11.2026

Bevo Poland Sp. z o.o.
ul. Logistyczna 5
Dąbrówka
62-070 Dopiewo
Polska
+48 61 641 41 02
info@bevo.pl
http://www.bevo.com