# VDL Mufa PVC-U 32 mm KW 10bar szary (7002441)

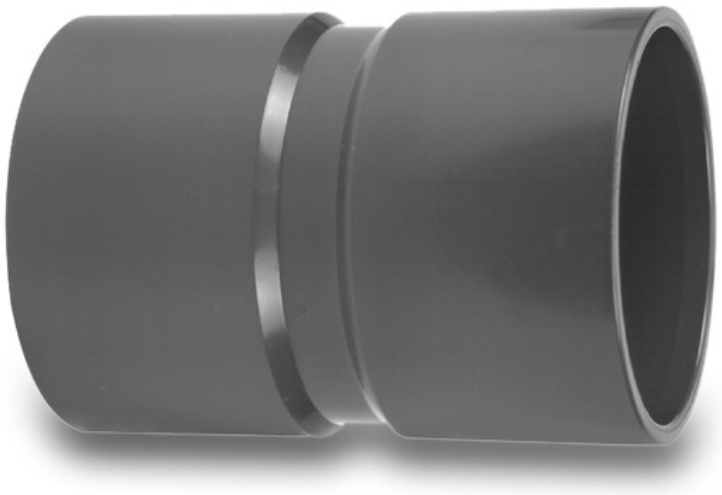

Van de Lande

bevo
bringing water to life

# SPECYFIKACJE TECHNICZNE

| | |
|---|---|
| Kolor | szary |
| Materiał | PVC-U |
| Połączenie | KW |
| Rozmiar | 32 mm |
| WebshopURL | https://www.bevo.com/pl-pl/vdl-mufa-pvc-u-32-mm-kw-10bar-szary-7002441 |
| Ciśnienie | 10 bar |

# WYMIARY

| | |
|---|---|
| L | 58 mm |
| P-1 | 23 mm |
| P-2 | 23 mm |
| ØDi-1 | 32 mm |
| ØDi-2 | 32 mm |

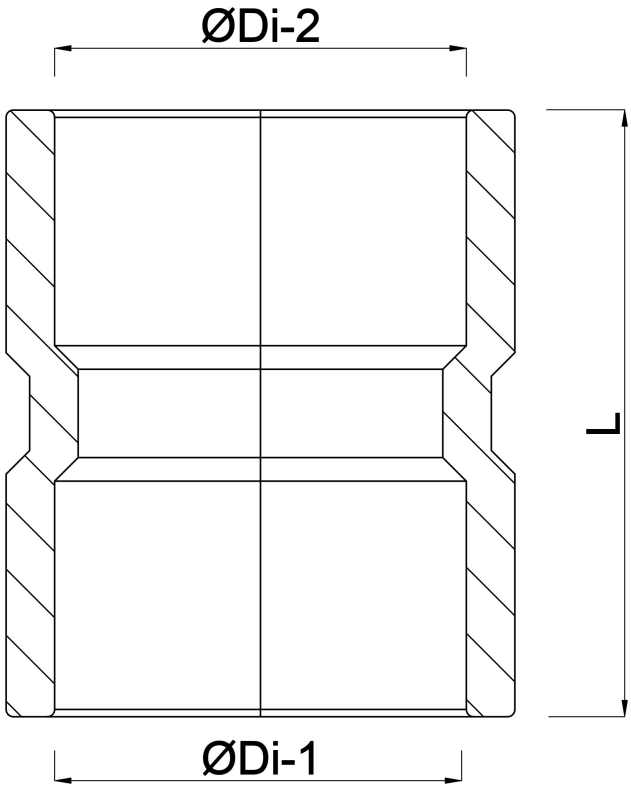


# Wygenerowano w dniu: 01.11.2026

Bevo Poland Sp. z o.o.
ul. Logistyczna 5
Dąbrówka
62-070 Dopiewo
Polska
+48 61 641 41 02
info@bevo.pl
http://www.bevo.com

bevo
bringing water to life