VDL Zaślepka PVC-U 32/40 mm x 1" KW/KZ x GZ 10bar szary (7002900)



Van de Lande

bevo
bringing water to life

SPECYFIKACJE TECHNICZNE

Kolor	szary
Materiał	PVC-U
Połączenie	KW/KZ x GZ
Ciśnienie	10 bar
Rozmiar	32/40 mm x 1"
WebshopURL	https://www.bevo.com/pl-pl/vdl-zaslepka-pvc-u-32-40-mm-x-1-kw-kz-10bar-szary-7002900

WYMIARY

H	18 mm
Lb	44 mm
ØDi-2	32 mm
ØDo-1	40 mm
ØDo-3	1 "

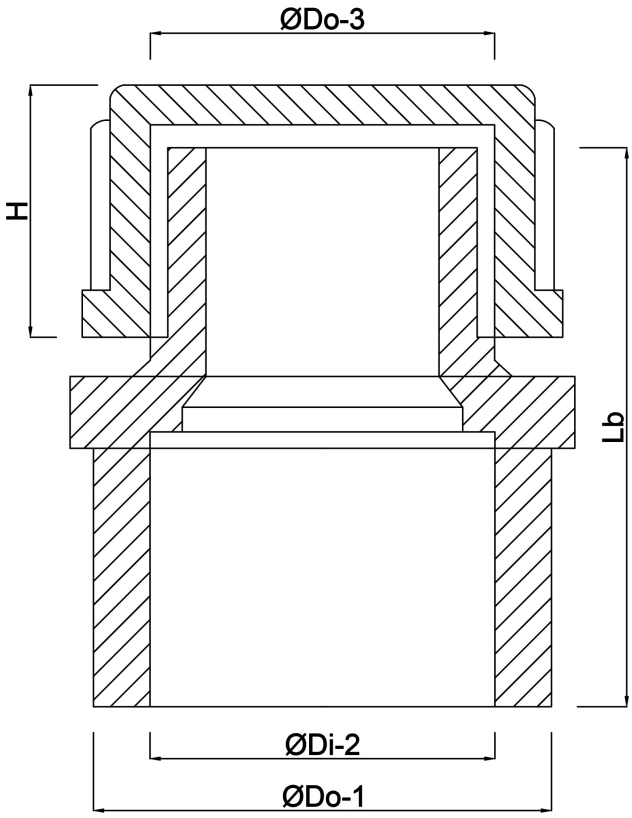

Wygenerowano w dniu: 20.11.2026

Bevo Poland Sp. z o.o.
ul. Logistyczna 5
Dąbrówka
62-070 Dopiewo
Polska
+48 61 641 41 02
info@bevo.pl
http://www.bevo.com