# VDL Zawór kulowy PVC-U 90 mm KW 10bar szary typ DIL viton (7018383)



Van de Lande

bevo
bringing water to life

# SPECYFIKACJE TECHNICZNE

| | |
|---|---|
| Kolor | szary |
| Typ | DIL viton |
| Materiał | PVC-U |
| Obsługa | dźwignia |
| Kolor uchwytu | zielony |
| Materiał rączki | PVC-U |
| Konstrukcja obudowy | 3-częściowa |
| Materiał uszczelnienia | viton |
| Połączenie | KW |
| Zakres temperatur | 0°C - 60°C |
| Rozmiar | 90 mm |
| WebshopURL | https://www.bevo.com/pl-pl/vdl-zawor-kulowy-pvc-u-90-mm-kw-10bar-szary-typ-dil-viton-7018383 |
| Ciśnienie | 10 bar |

# WYMIARY

| | |
|---|---|
| Ct-1 | 143 mm |

| | |
|---|---|
| Lb | 256 mm |
| R | 150 mm |
| ØDf | 75 mm |
| ØDi-1 | 90 mm |
| ØDi-2 | 90 mm |

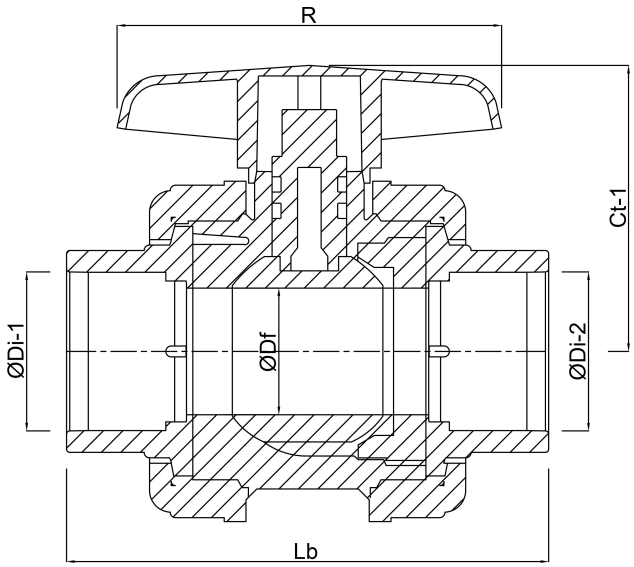


# Wygenerowano w dniu: 01.11.2026

Bevo Poland Sp. z o.o.
ul. Logistyczna 5
Dąbrówka
62-070 Dopiewo
Polska
+48 61 641 41 02
info@bevo.pl
http://www.bevo.com