VDL Mufa PVC-U 400 mm KW 6bar szary typ wykonany z rury (7002452)

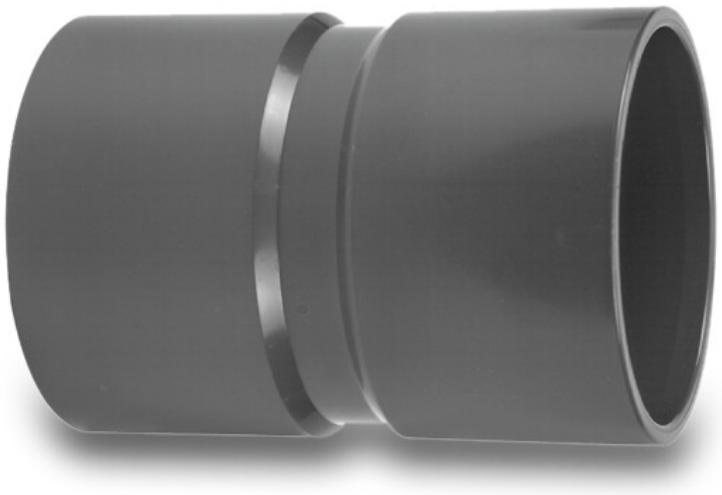

Van de Lande

bevo
bringing water to life

SPECYFIKACJE TECHNICZNE

Kolor	szary
Materiał	PVC-U
Połączenie	KW
Typ	wykonany z rury
Rozmiar	400 mm
WebshopURL	https://www.bevo.com/pl-pl/vdl-mufa-pvc-u-400-mm-kw-6bar-szary-typ-wykonany-z-rury-7002452
Ciśnienie	6 bar

WYMIARY

L	432 mm
P-1	220 mm
P-2	236 mm
ØDi-1	225 mm
ØDi-2	225 mm

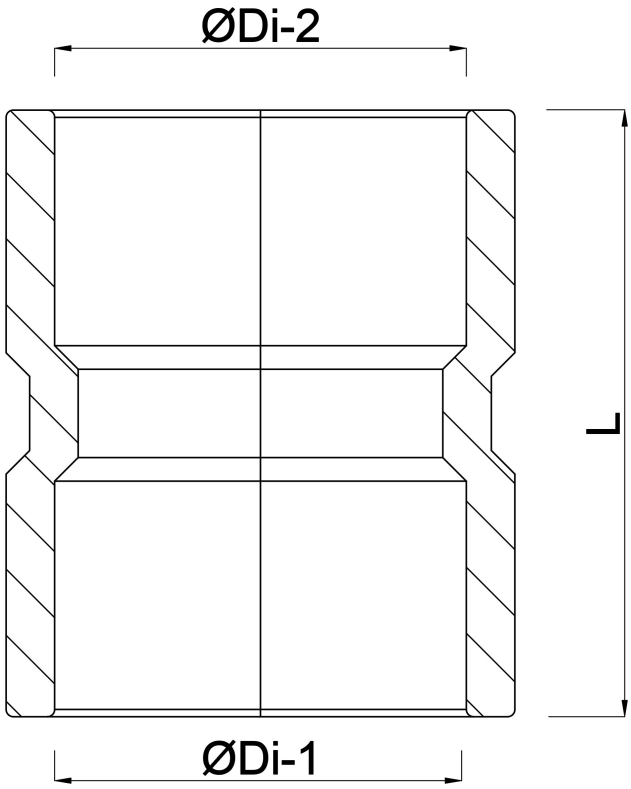

Wygenerowano w dniu: 01.11.2026

Bevo Poland Sp. z o.o.
ul. Logistyczna 5
Dąbrówka
62-070 Dopiewo
Polska
+48 61 641 41 02
info@bevo.pl
http://www.bevo.com

bevo
bringing water to life