Profec Kołnierz zaślepiający stal DN125 kołnierz DIN 16bar PN16 (1180259)



bevo
bringing water to life

SPECYFIKACJE TECHNICZNE

Materiał	stal
Połączenie	kołnierz DIN
Standard DIN	DIN 2527
Kołnierz	PN16
Ciśnienie	16 bar
Rozmiar	DN125
WebshopURL	https://www.bevo.com/pl-pl/profec-kolnierz-zaslepiajacy-stal-dn125-kolnierz-din-16bar-pn16-1180259
ø Zewnętrzna	250 mm
Waga	8.13 kg
Grubość	22 mm
Śred. podziałowa	210 mm
Otwór na śrubę	18 mm
Ilość otworów	8

WYMIARY

O	18 mm

PCD	210 mm

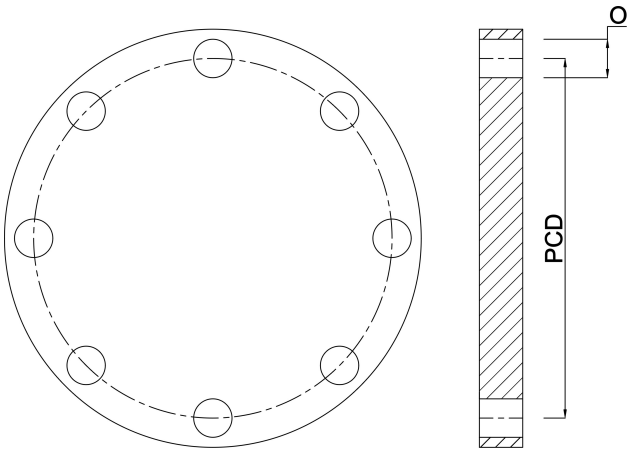

Wygenerowano w dniu: 01.11.2026

Bevo Poland Sp. z o.o.
ul. Logistyczna 5
Dąbrówka
62-070 Dopiewo
Polska
+48 61 641 41 02
info@bevo.pl
http://www.bevo.com