VDL Zawór kulowy PVC-U 63 mm KW 16bar szary typ ISO-TOP (7018375)

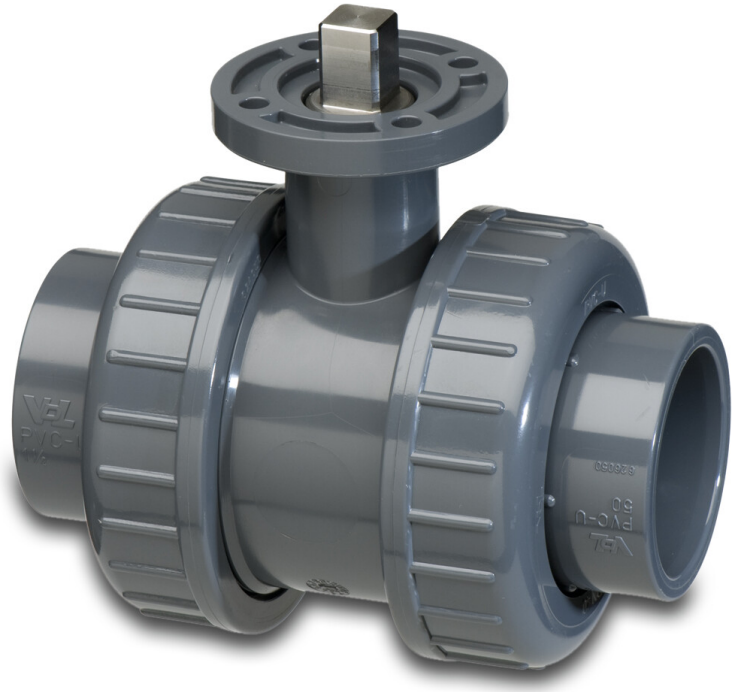

Van de Lande

bevo
bringing water to life

SPECYFIKACJE TECHNICZNE

Kolor	szary
Typ	ISO-TOP
Materiał	PVC-U
Materiał uszczelnienia	EPDM
Połączenie	KW
Zakres temperatur	0°C - 60°C
Ciśnienie	16 bar
Rozmiar	63 mm
WebshopURL	https://www.bevo.com/pl-pl/vdl-zawor-kulowy-pvc-u-63-mm-kw-16bar-szary-typ-iso-top-7018375

WYMIARY

Ct-1	108.5 mm
Lb	178 mm
ØDf	50 mm
ØDi-1	63 mm
ØDi-2	63 mm

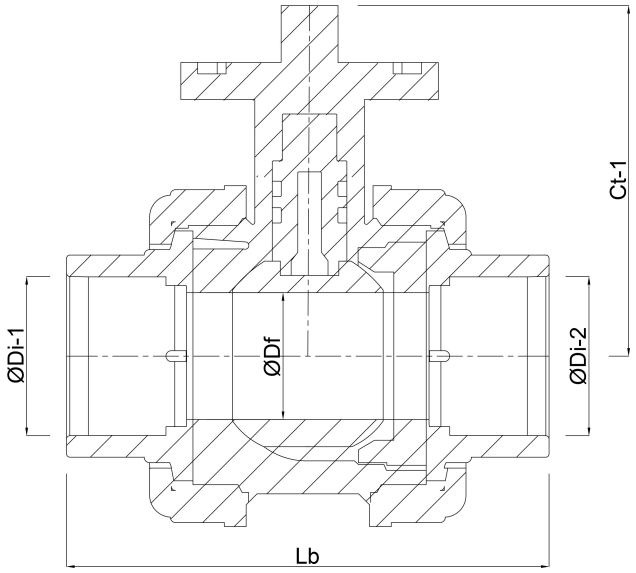

Wygenerowano w dniu: 01.11.2026

Bevo Poland Sp. z o.o.
ul. Logistyczna 5
Dąbrówka
62-070 Dopiewo
Polska
+48 61 641 41 02
info@bevo.pl
http://www.bevo.com

bevo
bringing water to life