Profec Kołnierz gwintowany stal DN40 x 1 1/2" kołnierz DIN x GW 16bar czarny PN10/16 (1180214)



PROFEC

bevo
bringing water to life

SPECYFIKACJE TECHNICZNE

Kolor	czarny
Materiał	stal
Połączenie	kołnierz DIN x GW
Standard DIN	DIN 2566
Kołnierz	PN10/16
Ciśnienie	16 bar
Rozmiar	DN40 x 1 1/2"
WebshopURL	https://www.bevo.com/pl-pl/profec-kolnierz-gwintowany-stal-dn40-x-1-1-2-kolnierz-din-x-gw-16bar-czarny-pn10-16-1180214
Średnica	48,3 mm
ø Zewnętrzna	150 mm
Waga	1.77 kg
Wysokość	26 mm
Grubość	16 mm
Śred. podziałowa	110 mm
Otwór na śrubę	18 mm
Ilość otworów	4

WYMIARY

O	18 mm
PCD	110 mm
ØDi-1	1 1/2 "

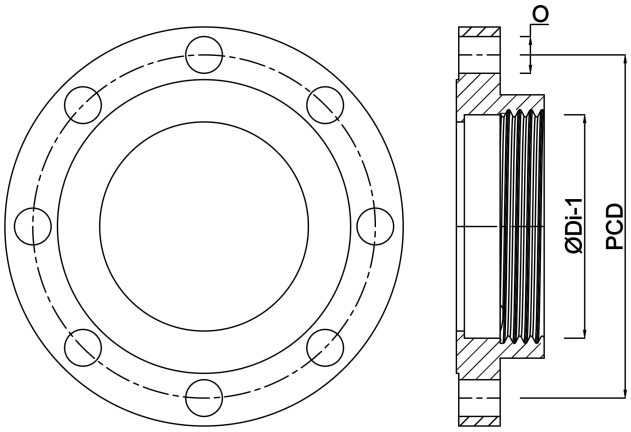

Wygenerowano w dniu: 01.11.2026

Bevo Poland Sp. z o.o.
ul. Logistyczna 5
Dąbrówka
62-070 Dopiewo
Polska
+48 61 641 41 02
info@bevo.pl
http://www.bevo.com