Profec Kołnierz zaślepiający stal DN25 kołnierz DIN 16bar PN16 (1180252)



PROFEC

bevo
bringing water to life

SPECYFIKACJE TECHNICZNE

Materiał	stal
Połączenie	kołnierz DIN
Standard DIN	DIN 2527
Kołnierz	PN16
Ciśnienie	16 bar
Rozmiar	DN25
WebshopURL	https://www.bevo.com/pl-pl/profec-kolnierz-zaslepiajacy-stal-dn25-kolnierz-din-16bar-pn16-1180252
ø Zewnętrzna	115 mm
Waga	1.23 kg
Grubość	16 mm
Śred. podziałowa	85 mm
Otwór na śrubę	14 mm
Ilość otworów	4

WYMIARY

O	14 mm

PCD	85 mm

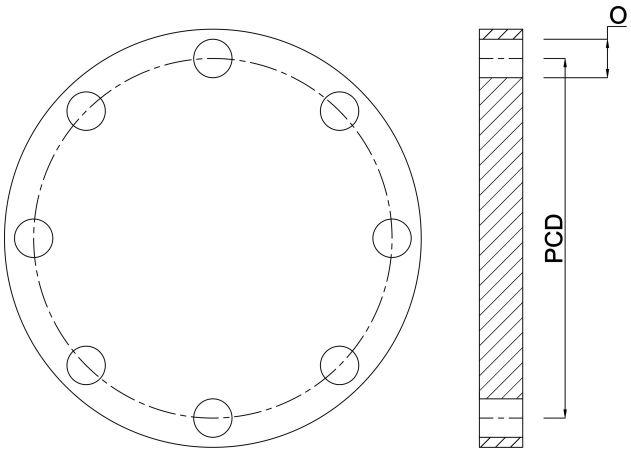

Wygenerowano w dniu: 01.11.2026

Bevo Poland Sp. z o.o.
ul. Logistyczna 5
Dąbrówka
62-070 Dopiewo
Polska
+48 61 641 41 02
info@bevo.pl
http://www.bevo.com