VDL Zawór kulowy PVC-U 110 mm KW 10bar szary typ DIL viton (7018384)



Van de Lande

bevo
bringing water to life

SPECYFIKACJE TECHNICZNE

Kolor	szary
Typ	DIL viton
Materiał	PVC-U
Obsługa	dźwignia
Kolor uchwytu	zielony
Materiał rączki	PVC-U
Konstrukcja obudowy	3-częściowa
Materiał uszczelnienia	viton
Połączenie	KW
Zakres temperatur	0°C - 60°C
Rozmiar	110 mm
WebshopURL	https://www.bevo.com/pl-pl/vdl-zawor-kulowy-pvc-u-110-mm-kw-10bar-szary-typ-dil-viton-7018384
Ciśnienie	10 bar

WYMIARY

Ct-1	161 mm

Lb	306 mm
R	175 mm
ØDf	90 mm
ØDi-1	110 mm
ØDi-2	110 mm

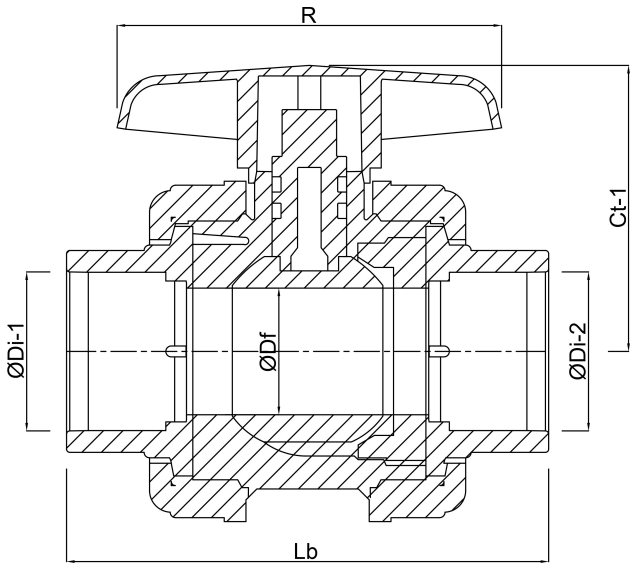

Wygenerowano w dniu: 01.11.2026

Bevo Poland Sp. z o.o.
ul. Logistyczna 5
Dąbrówka
62-070 Dopiewo
Polska
+48 61 641 41 02
info@bevo.pl
http://www.bevo.com

bevo
bringing water to life