Zestaw filtracyjny HDPE 32-38 mm podłączenie węża 2bar 230VAC szary 12,5l typ EZ clean Aqualoon (7018979)



bevo
bringing water to life

SPECYFIKACJE TECHNICZNE

Kolor	szary
Typ	EZ clean Aqualoon
Materiał	HDPE
Połączenie	podłączenie węża
Napięcie	230VAC
Ciśnienie	2 bar
Maks. temperatura	35 °C
Rozmiar	32-38 mm
Typ	
WebshopURL	https://www.bevo.com/pl-pl/zestaw-filtracyjny-hdpe-32-38-mm-podlaczenie-weza-2bar-230vac-szary-12-5l-typ-ez-clean-aqualoon-7018979
Średnica	250 mm
Waga	5.5 kg
Waga wkłada	12 kg
Maks. przepływ	2.8 m^3/h
Typ pompy	FP100
Maks. obj.	6 m^3

Aqualoon	320 g

WYMIARY

A	250 mm
B	435 mm
C	510 mm

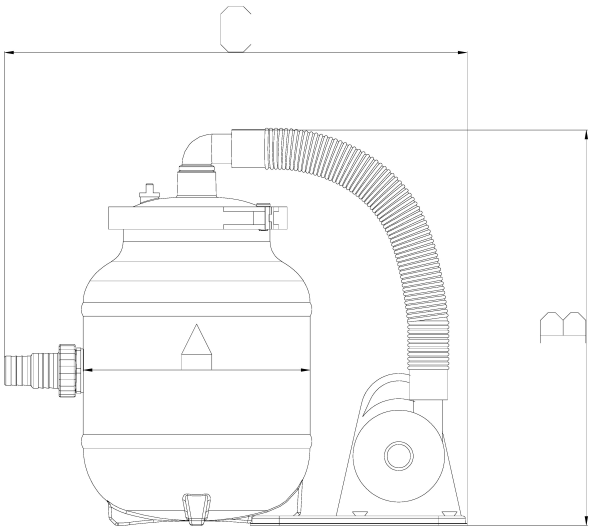

INFORMACJE O PRODUKCIE

Wydajny energetycznie zestaw filtrów do małych basenów naziemnych.
Środek filtracyjny Aqualoon® zmniejsza opór filtra, więc moc zużywana przez pompę filtrującą wynosi zaledwie 100 wat.
Z powodu niskiego zużycia energii pompa filtrująca działa bardzo cicho. Medium filtracyjne Aqualoon® zapewnia czystą wodę o wysokiej jakości. Podobnie jak tradycyjny piasek filtracyjny, Aqualoon® nie ma wpływu na chemiczne zarządzanie wodą.
Kilka razy w sezonie należy przepłukać materiał filtracyjny Aqualoon® w zależności od poziomu zabrudzenia spowodowanego używaniem basenu. Fakt, że czyszczenie nie odbywa się przez

płukanie zwrotne, oszczędza wodę.
W zestawie znajduje się medium filtracyjne (320 gr.), co oznacza, że zestaw filtracyjny jest gotowy do natychmiastowego użycia.
Wyposażony w wyłącznik RCD (30 mA).

Wygenerowano w dniu: 01.11.2026

Bevo Poland Sp. z o.o.
ul. Logistyczna 5
Dąbrówka
62-070 Dopiewo
Polska
+48 61 641 41 02
info@bevo.pl
http://www.bevo.com