Tefen Pompa dozująca 1" x 10 mm x 1" GZ x podłączenie węża x GZ typ MixRite TF5 0.2% - 2% (7024294)



tefen
Flow & Dosing Solutions

bevo
bringing water to life

SPECYFIKACJE TECHNICZNE

Typ	MixRite TF5
Materiał uszczelnienia	NBR
Połączenie	GZ x podłączenie węża x GZ
Zakres przepływu	20 - 5000 l/h
Rozmiar	1" x 10 mm x 1"
WebshopURL	https://www.bevo.com/pl-pl/tefen-pompa-dozujaca-1-x-10-mm-x-1-gz-x-podlaczenie-weza-x-gz-typ-mixrite-tf5-0.2-2-7024294
Regulacja mieszanki	0,2 - 2%
Rek. ciś.	0.2 - 8.0 bar

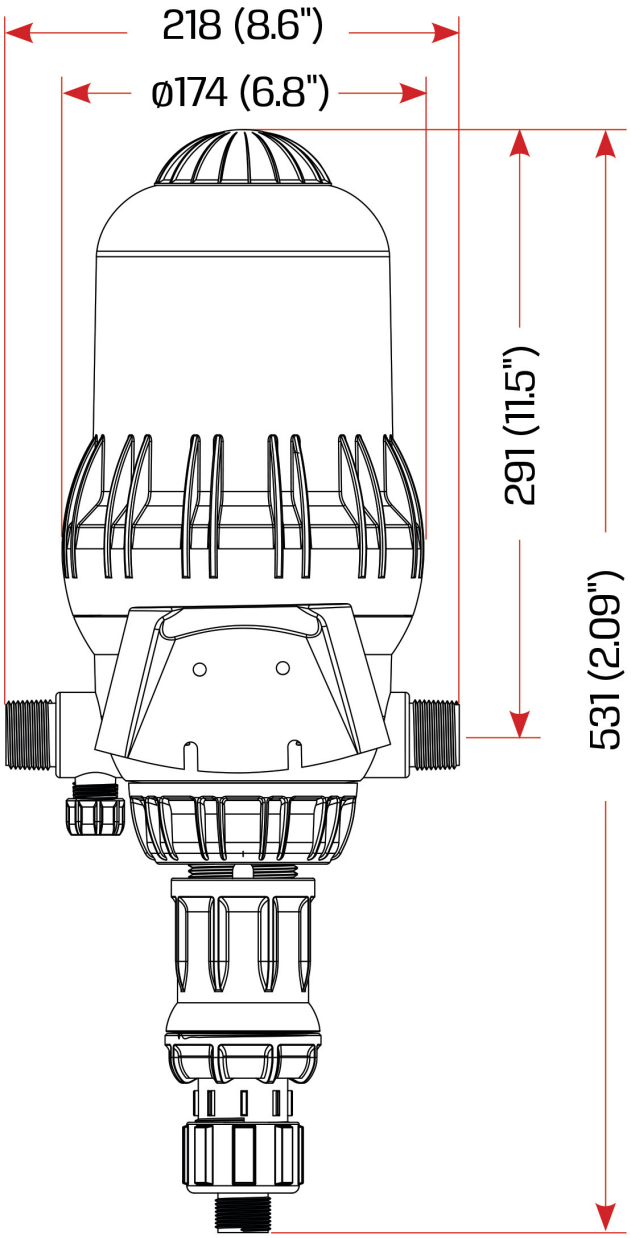

Pressure Loss

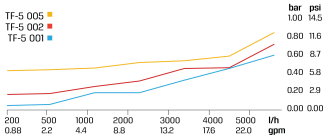

Max. injection rate/h

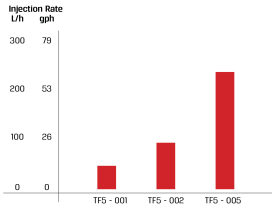

	L (Height)	
	On/Off	Air Release
Max.	680 (26.7")	595 (23.4")
Min.	585 (23")	545 (21.4")

INFORMACJE O PRODUKCIE

bevo
bringing water to life

W zestawie rura ssąca, wspornik montażowy i zestaw uszczelniający.
Długość rury ssącej wynosi 1,5 m.
Stosować z roztworami, a nie z kwasami.
Zapoznaj się z naszą tabelą kompatybilności chemicznej, aby wybrać odpowiedni model dla swojej aplikacji.

Wygenerowano w dniu: 20.11.2026

Bevo Poland Sp. z o.o.
ul. Logistyczna 5
Dąbrówka
62-070 Dopiewo
Polska
+48 61 641 41 02
info@bevo.pl
http://www.bevo.com