Profec Nr. 241 Redukcja żeliwo ocynkowana 1 1/4" x 1" GZ x GW 25bar DVGW (1024118)

PROFEC

bevo
bringing water to life

SPECYFIKACJE TECHNICZNE

Materiał	żeliwo
Zabezpieczenie powierzchni	ocynkowana
Zgodne z	DVGW
Połączenie	GZ x GW
Mocowanie nr	Nr. 241
Zakres temperatur	-20°C - 120°C
Ciśnienie	25 bar
Rozmiar	1 1/4" x 1"

WYMIARY

L	31 mm
ØDi-1	1 "
ØDo-2	1 1/4 "
F-1	17 mm
F-2	20 mm
K-1	46 mm

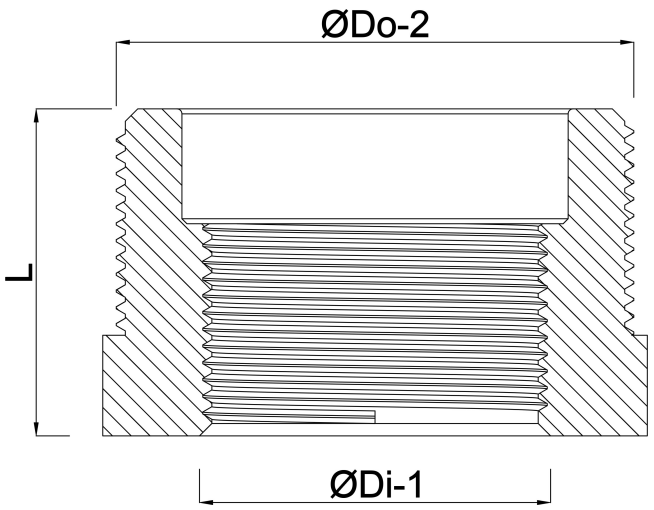

Wygenerowano w dniu: 05.10.2025

Bevo Poland Sp. z o.o.
ul. Logistyczna 5
Dąbrówka
62-070 Dopiewo
Polska
+48 61 641 41 02
info@bevo.pl
http://www.bevo.com

bevo
bringing water to life