Profec Kołnierz zaślepiający stal DN200 kołnierz DIN 16bar PN16 (1180261)



PROFEC

bevo
bringing water to life

SPECYFIKACJE TECHNICZNE

Materiał	stal
Połączenie	kołnierz DIN
Standard DIN	DIN 2527
Kołnierz	PN16
Ciśnienie	16 bar
Rozmiar	DN200
WebshopURL	https://www.bevo.com/pl-pl/profec-kolnierz-zaslepiajacy-stal-dn200-kolnierz-din-16bar-pn16-1180261
ø Zewnętrzna	340 mm
Waga	16.25 kg
Grubość	24 mm
Śred. podziałowa	295 mm
Otwór na śrubę	22 mm
Ilość otworów	12

WYMIARY

O	22 mm

PCD	270 mm

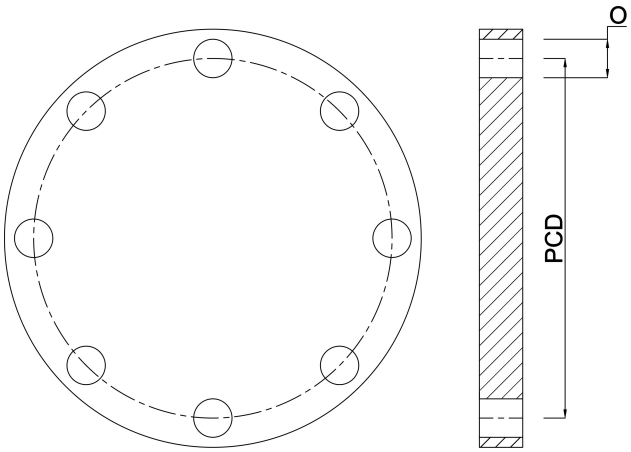

Wygenerowano w dniu: 01.11.2026

Bevo Poland Sp. z o.o.
ul. Logistyczna 5
Dąbrówka
62-070 Dopiewo
Polska
+48 61 641 41 02
info@bevo.pl
http://www.bevo.com