VDL Zawór kulowy PVC-U 75 mm KW 10bar szary typ DIL viton (7018382)



Van de Lande

bevo
bringing water to life

SPECYFIKACJE TECHNICZNE

Kolor	szary
Typ	DIL viton
Materiał	PVC-U
Obsługa	dźwignia
Kolor uchwytu	zielony
Materiał rączki	PVC-U
Konstrukcja obudowy	3-częściowa
Materiał uszczelnienia	viton
Połączenie	KW
Zakres temperatur	0°C - 60°C
Rozmiar	75 mm
WebshopURL	https://www.bevo.com/pl-pl/vdl-zawor-kulowy-pvc-u-75-mm-kw-10bar-szary-typ-dil-viton-7018382
Ciśnienie	10 bar

WYMIARY

Ct-1	123 mm

Lb	217 mm
R	131 mm
ØDf	63 mm
ØDi-1	75 mm
ØDi-2	75 mm

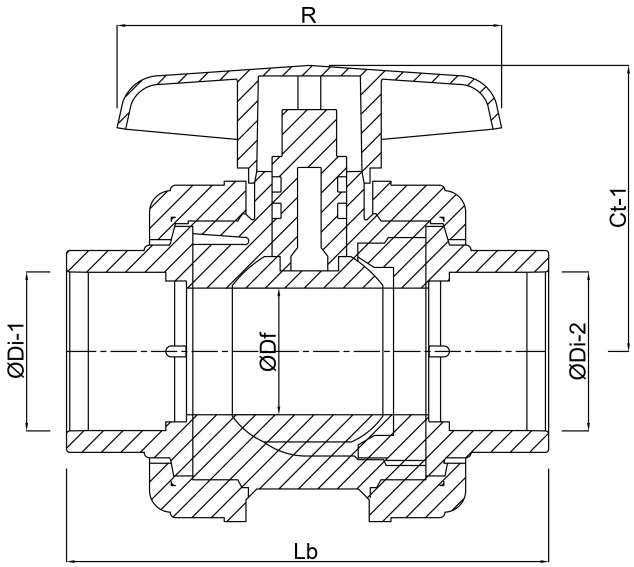

Wygenerowano w dniu: 01.11.2026

Bevo Poland Sp. z o.o.
ul. Logistyczna 5
Dąbrówka
62-070 Dopiewo
Polska
+48 61 641 41 02
info@bevo.pl
http://www.bevo.com