Filtr piaskowy PP 50 mm / 1 1/2" GW 3,75bar beż typ T450 (7043245)



bevo
bringing water to life

SPECYFIKACJE TECHNICZNE

Kolor	beż
Materiał	PP
Połączenie	GW
Ciśnienie	3,75 bar
Maks. temperatura	43 °C
Typ	T450
Wydajność	6 m^3/h
Rozmiar	50 mm / 1 1/2"
WebshopURL	https://www.bevo.com/pl-pl/filtr-piaskowy-pp-50-mm-1-1-2-gw-3-75bar-bez-typ-t450-7043245
Średnica	450 mm
Waga	9 kg
Waga wkłada	75 kg
Pow. filtra	0.16 m^2
Maks. obj.	30 m^3

WYMIARY

A	770 mm
B	18 "
B	18 " inch
B	450 mm
C	660 mm
D	600 mm

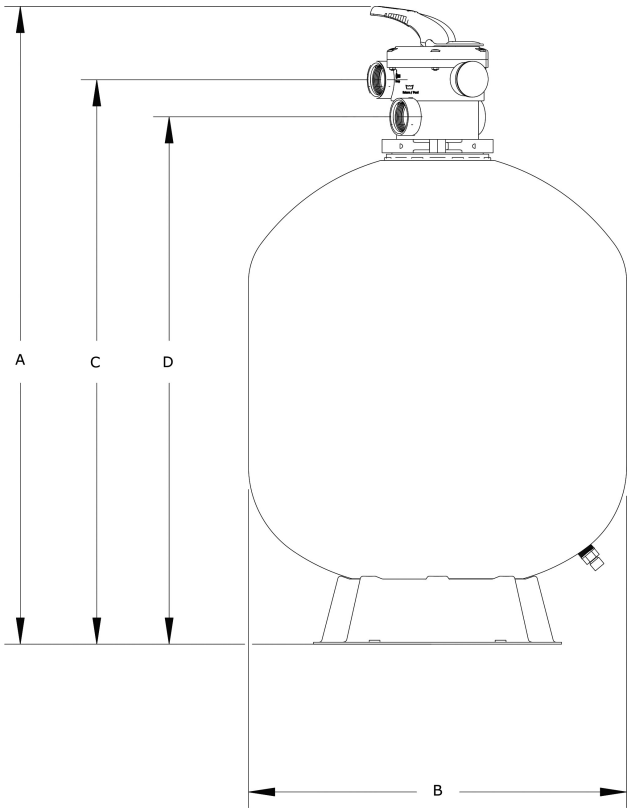

INFORMACJE O PRODUKCIE

Cechy:

- Wysokiej jakości zbiornik filtracyjny z PP

- Niezwykle wysokie maksymalne ciśnienie robocze do 3,75 bara
- W zestawie zawór 6-drożny

Wygenerowano w dniu: 02.11.2026

Bevo Poland Sp. z o.o.
ul. Logistyczna 5
Dąbrówka
62-070 Dopiewo
Polska
+48 61 641 41 02
info@bevo.pl
http://www.bevo.com