# VDL Łuk 90° PVC-U 63 mm KW 10bar szary typ wykonany z rury (7032013)



Van de Lande

bevo
bringing water to life

# SPECYFIKACJE TECHNICZNE

| | |
|---|---|
| Kolor | szary |
| Typ | wykonany z rury |
| Materiał | PVC-U |
| Połączenie | KW |
| Ciśnienie | 10 bar |
| Rozmiar | 63 mm |
| WebshopURL | https://www.bevo.com/pl-pl/vdl-luk-90-pvc-u-63-mm-kw-10bar-szary-typ-wykonany-z-rury-7032013 |

# WYMIARY

| | |
|---|---|
| Cb-1 | 165 mm |
| Cb-2 | 165 mm |
| Forma | formowana ręcznie |
| ØDi-1 | 63 mm |
| ØDi-2 | 63 mm |
| ß | 90 ° |

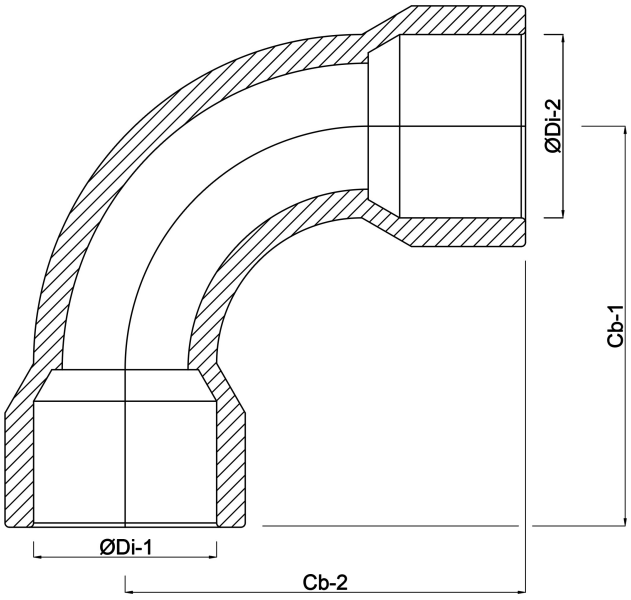


# Wygenerowano w dniu: 02.11.2026

Bevo Poland Sp. z o.o.
ul. Logistyczna 5
Dąbrówka
62-070 Dopiewo
Polska
+48 61 641 41 02
info@bevo.pl
http://www.bevo.com

bevo
bringing water to life