# VDL Trójnik 90° PVC-U 75 mm x 32 mm x 75 mm KW x tuleja x KW 10bar szary (7018311)



Van de Lande

bevo
bringing water to life

# SPECYFIKACJE TECHNICZNE

| | |
|---|---|
| Kolor | szary |
| Materiał | PVC-U |
| Połączenie | KW x tuleja x KW |
| Ciśnienie | 10 bar |
| Rozmiar | 75 mm x 32 mm x 75 mm |
| WebshopURL | https://www.bevo.com/pl-pl/vdl-trojnik-90-pvc-u-75-mm-x-32-mm-x-75-mm-kw-x-tuleja-x-kw-10bar-szary-7018311 |

# WYMIARY

| | |
|---|---|
| Cr-1 | 116 mm |
| L | 110 mm |
| P-1 | 44 mm |
| P-2 | 71 mm |
| P-3 | 44 mm |
| ØDi-1 | 75 mm |
| ØDi-3 | 75 mm |
| ß | 90 ° |

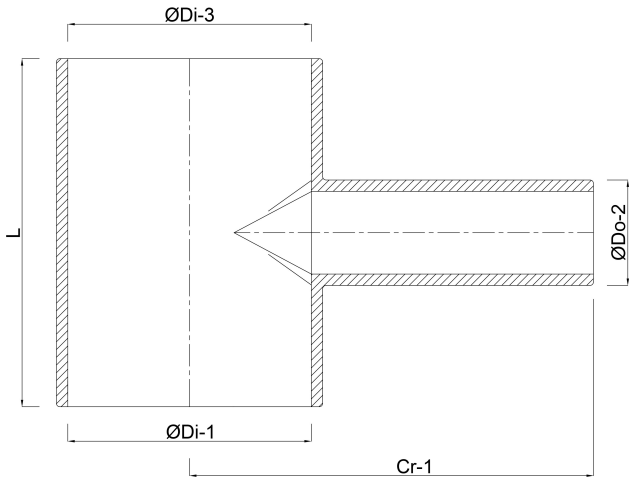


# Wygenerowano w dniu: 01.11.2026

Bevo Poland Sp. z o.o.
ul. Logistyczna 5
Dąbrówka
62-070 Dopiewo
Polska
+48 61 641 41 02
info@bevo.pl
http://www.bevo.com

bevo
bringing water to life