Kołnierz luźny PP/stal PP 225 mm SDR11 16bar DN200 czarny PN10 (0101942)



bevo
bringing water to life

SPECYFIKACJE TECHNICZNE

Kolor	czarny
Materiał	PP/stal
Zabezpieczenie powierzchni	PP
Klasa	SDR11
Ciśnienie	16 bar
Rozmiar	225 mm
WebshopURL	https://www.bevo.com/pl-pl/kolnierz-luzny-pp-stal-pp-225-mm-sdr11-16bar-dn200-czarny-pn10-0101942
DN	200
Kołnierz	PN10
ø Zewnętrzna	340 mm
Waga	2.68 kg
Grubość	25 mm
Otwór na śrubę	22 mm
Ilość otworów	8

WYMIARY

O	22 mm
PCD	295 mm
ØDi-1	238 mm

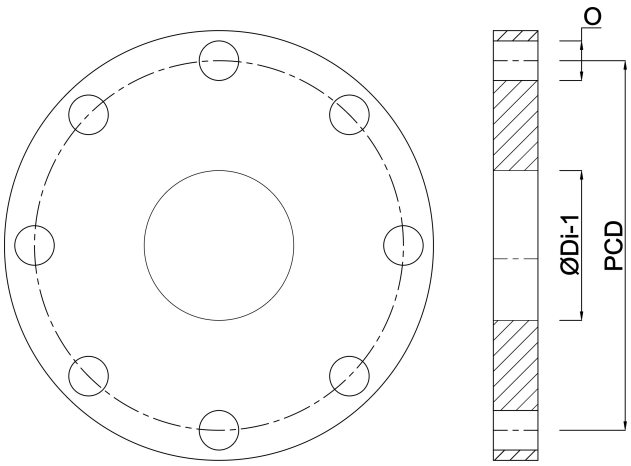

Wygenerowano w dniu: 30.10.2026

Bevo Poland Sp. z o.o.
ul. Logistyczna 5
Dąbrówka
62-070 Dopiewo
Polska
+48 61 641 41 02
info@bevo.pl
http://www.bevo.com