VDL Redukcja PVC-U 280 mm x 250 mm KZ x KW 10bar szary (7018142)

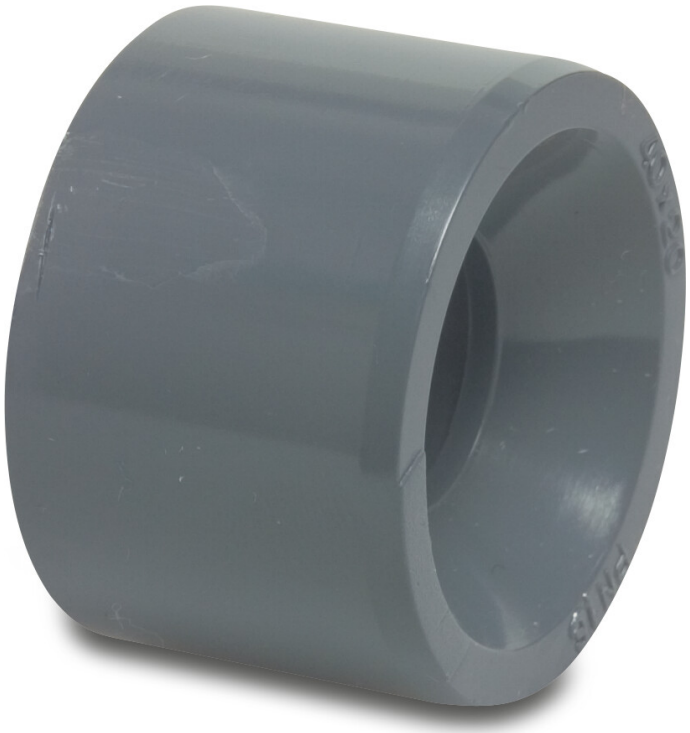

Van de Lande

bevo
bringing water to life

SPECYFIKACJE TECHNICZNE

Kolor	szary
Materiał	PVC-U
Rozmiar	280 mm x 250 mm
Połączenie	KZ x KW
WebshopURL	https://www.bevo.com/pl-pl/vdl-redukcja-pvc-u-280-mm-x-250-mm-kz-x-kw-10bar-szary-7018142
Ciśnienie	10 bar

WYMIARY

L	146 mm
Lb	146 mm
P-1	131 mm
ØDi-2	250 mm
ØDo-1	280 mm

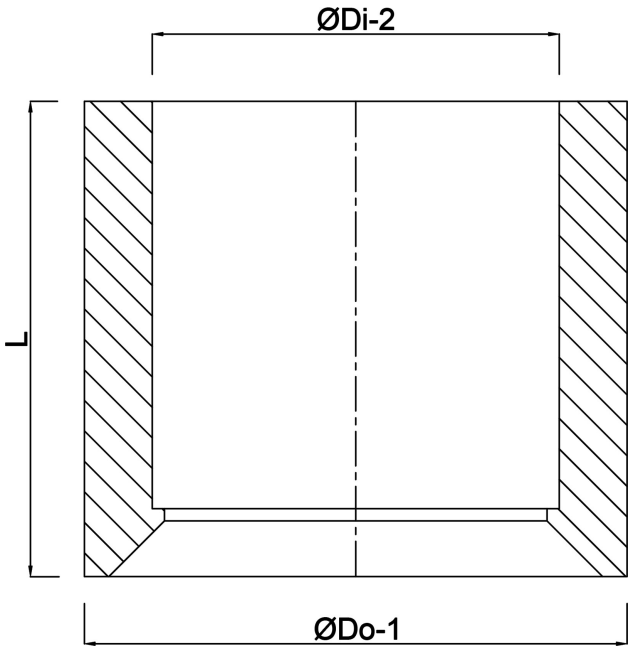

Wygenerowano w dniu: 01.11.2026

Bevo Poland Sp. z o.o.
ul. Logistyczna 5
Dąbrówka
62-070 Dopiewo
Polska
+48 61 641 41 02
info@bevo.pl
http://www.bevo.com

bevo
bringing water to life