VDL Lång böj 90° PVC-U 63 mm limsockel 10bar grå type extruderad (7032013)



Van de Lande

bevo
bringing water to life

TEKNISKA SPECIFIKATIONER

Färg	grå
Typ	extruderad
Material	PVC-U
Anslutning	limsockel
Tryck	10 bar
Storlek	63 mm
WebshopURL	https://www.bevo.com/sv-se/vdl-laang-boej-90-pvc-u-63-mm-limsockel-10bar-graa-type-extruderad-7032013

DIMENSIONER

Cb-1	165 mm
Cb-2	165 mm
Form	handformad
ØDi-1	63 mm
ØDi-2	63 mm
ß	90 °

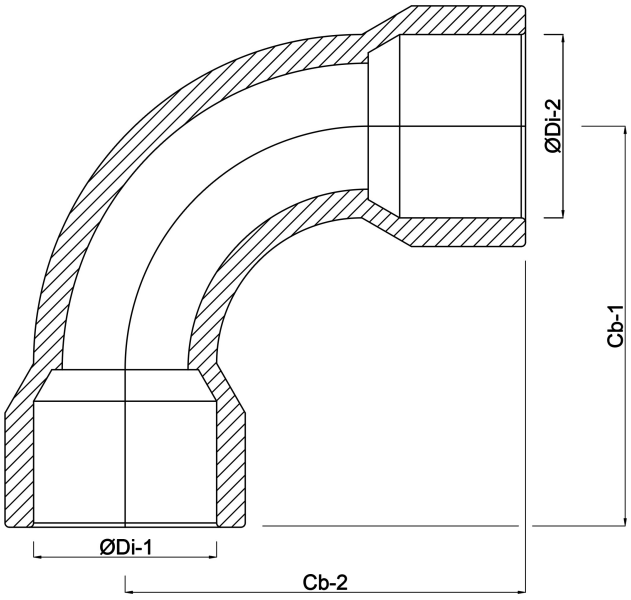

Genererad den: 02/11/2026

Bevo Nordic A/S
Pakhusgården 54
5000 Odense C
Danmark
+45 66 19 25 45
info@bevo.dk
http://www.bevo.com

bevo
bringing water to life