Profec Kulventil PVC-U 25 mm limsockel 16bar DN20 grå type Safe 600 Viton (0112135)



PROFEC

bevo
bringing water to life

TEKNISKA SPECIFIKATIONER

Färg	grå
Typ	Safe 600 Viton
Material	PVC-U
Funktion	handtag
Handtagsfärg	röd
Handtagsmaterial	PVC-U
Hus konstruktion	3-delt
Materialhus	PVC-U
Packningsmaterial	PTFE/viton
Anslutning	limsockel
Max temperatur	60 °C
Minste mellantemperatur (kontinuerlig)	0 °C
Tryck	16 bar
Storlek	25 mm
WebshopURL	https://www.bevo.com/sv-se/profec-kulventil-pvc-u-25-mm-limsockel-16bar-dn20-graa-type-safe-600-viton-0112135

DN	20

DIMENSIONER

Ct-1	71 mm
Lb	112 mm
R	54 mm
ØDf	25 mm
ØDi-1	25 mm
ØDi-2	25 mm

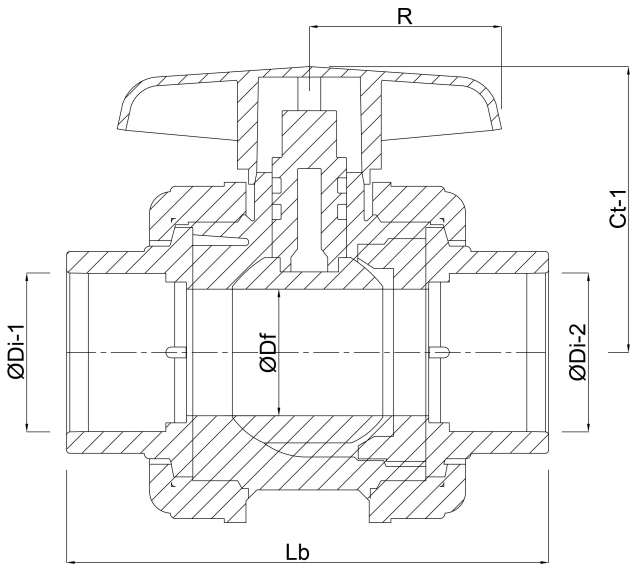

PRODUKTINFORMATION

Med låskula.

Genererad den: 31/10/2026

Bevo Nordic A/S
Pakhusgården 54
5000 Odense C
Danmark
+45 66 19 25 45
info@bevo.dk
http://www.bevo.com

bevo
bringing water to life